Dual NEW TECH

CT 1460-1

Service-Anleitung
Service Manual
Instructions de Service

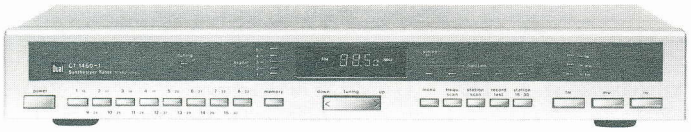

Technische Daten (typische Werte)	Technical Data (typical value)	Caractéristiques techniques (valeur caractéristiques)	
Empfangsbereiche FM (UKW) MW LW	**Wave bands** FM (VHF) MW LW	**Gammes d'ondes** FM (O.U.C.) P.O. G.O.	 87,5– 108 MHz 510 –1620 kHz 150 – 340 kHz
Empfindlichkeit FM-Mono (75 Ohm, 26 dB Rauschabstand) FM-Stereo (75 Ohm, 46 dB Rauschabstand) MW (nach DIN 45300, LW für 6 dB Signal-Rauschabstand)	**Sensitivity** FM-mono (75 Ohm, signal-to-noise ratio 26 dB) FM-Stereo (75 Ohm, signal-to-noise ratio 46 dB) MW (complying with DIN 45300, LW signal-to-noise ratio 6 dB)	**Sensibilité** FM-mono (75 ohms, rapport signal/bruit de 26 dB) FM-stéréo (75 ohms, rapport signal/bruit de 46 dB) P.O. (suivant DIN 45300, G.O. rapport/bruit de 6 dB)	 0,6 µV 20 µV 20 µV 20 µV
Mono/Stereo-Umschaltung	**Automatic mono/stereo switchover**	**Commutation automatique mono/stéréo**	8 µV
Pilotton-Unterdrückung 19 kHz	**Pilot suppression** 19 kHz	**Suppression fréquence pilote** 19 kHz	60 dB
Geräuschspannungsabstand (IHF) Stereo (1 kHz/46 kHz Hub)	**Signal-to-noise ratio, weighted (IHF)** Stereo (1 kHz/46 kHz)	**Rapport signal/bruit (IHF)** Stéréo (1 kHz/46 kHz)	 65 dB
Klirrfaktor Stereo (1 kHz/46 kHz Hub)	**Harmonic distortion** Stereo (1 kHz/46 kHz)	**Taux de distorsion** Stéréo (1 kHz/46 kHz)	 0,2 %
Übersprechdämpfung bei 1 kHz	**Channel separation** at 1 kHz	**Diaphonie stéréo** (à 1 kHz)	45 dB
NF-Frequenzgang für Preemphasis 50 µs – 3 dB	**AF frequency response** for 50 µs pre-emphasis – 3 dB	**Bande passante BF** pour pré-emphasis 50 µs à 3 dB	 30 Hz–16 kHz
Trennschärfe (stat.)	**Selectivity (stat.)**	**Séléctivité**	80 dB
NF-Ausgangsspannung	**AF output level**	**Tension de sortie BF**	ca. 700 mV
Netzspannung	**Operating voltage**	**Tension de service**	115 oder 230 Volt
Leistungsaufnahme (max.)	**Power consumption (maximum)**	**Consommation (maximale)**	15 Watt

Dual GmbH · Postfach 1144 · 7742 St. Georgen/Schwarzwald

921 532 1186

Copyright by Dual

Abgleichanleitung CT 1460-1

Signalquelle	Einstellung Gerät	Einstellung Signalquelle	Meßgerät Anschluß	Abgleichposition	Abgleich, Bemerkung
FM-Oszillator					
	108 MHz		DC-Voltmeter an MP 3	L 607	12,5 V DC
	87,5 MHz				Kontrolle: 2,5–2,8 V DC
FM–ZF, Vorkreis					
FM-Meßsender an 75 Ohm Antenneneingang	Senderfreie Frequenz ca. 88 MHz	0–10 mV Hub ± 40 kHz Mod. 1 kHz ca. 88 MHz auf Deckung	NF-Voltmeter Oszilloskop an NF-Ausgang	1. L 608, L 209, L 210 2. L 601, L 603, L 604	Maximum
	ca. 108 MHz	ca. 108 MHz auf Deckung		C 603, C 611, C 624	
				Vorkreisabgleich L 601, L 603, L 604 und C 603, C 611, C 624 wiederholen, bis eine gegenseitige Beeinflussung nicht mehr auftritt.	
FM–ZF Demodulatorkreis					
FM-Meßsender (Synthesizersender) an 75 Ohm Antenneneingang	Senderfreie Frequenz ca. 100 MHz L 116 kurzschließen	ca. 100 MHz auf Deckung ca. 1 mV Hub ± 40 kHz Mod. 1 kHz	NF-Voltmeter Oszilloskop Klirrfaktormeßbrücke an NF-Ausgang	L 210	NF: Maximum Klirrfaktor: Minimum < 0,12 %
	L 116 Brücke entfernen			L 116	NF und Klirrfaktor auf Minimum Klirrfaktor < 0,05 %
				Der Modulationsklirrfaktor des Meßsenders sollte unter 0,05 % liegen.	
Pilotfrequenz 76 kHz					
FM-Meßsender an 75 Ohm Antenneneingang	Senderfreie Frequenz ca. 100 MHz MONO: Aus	ca. 100 MHz auf Deckung ohne Pilotton 1–2 mV	Widerstand 68 K über MP 2 und MP 2' Frequenzzähler an MP 2	R 160	76 kHz ± 50 Hz
					Widerstand entfernen
Kanaltrennung					
FM-Meßsender mit Stereocoder an 75 Ohm Antenneneingang	Senderfreie Frequenz ca. 100 MHz MONO: Aus	ca. 100 MHz auf Deckung 1–2 mV, 19 kHz, Pilot ein Hub ± 40 kHz Mod. 1 kHz Abwechs. L oder R Kanal	NF-Voltmeter Oszilloskop an L/R NF-Ausgang	R 144	auf größte Kanaltrennung
Unterdrückung Pilottonreste 19 kHz					
FM-Meßsender mit Stereocoder an 75 Ohm Antenneneingang	Senderfreie Frequenz ca. 100 MHz MONO: Aus	ca. 100 MHz auf Deckung 1–2 mV 19 kHz Pilot ein	NF-Voltmeter Oszilloskop an L/R NF-Ausgang	L 115, L 113, (l.K.) L 112, L 114, (r.K.)	Minimum
Mono-Stereo- und Mutingübergang					
FM-Meßsender an 75 Ohm Antenneneingang	Senderfreie Frequenz ca. 100 MHz MONO: Aus	ca. 100 MHz auf Deckung 10 µV, Hub ± 40 kHz Mod. 1 kHz, 19 kHz Pilot ein	NF-Voltmeter Oszilloskop an NF-Ausgang	R 132	LED STEREO muß gerade aufleuchten.
Stopsignal Sendersuchlauf FM (Gerät muß optimal abgeglichen sein)					
Antenne an 75 Ohm Antenneneingang	Starken FM-Sender auf seiner Sollfrequenz empfangen		DC-Voltmeter über R 200 anschließen	R 200	auf 0 V ± 1 mV DC einstellen
Record Testpegel					
	REC. TEST: Ein		NF-Voltmeter Oszilloskop an NF-Ausgang	R 247	ca. 750 mV
AM-Oszillator					
	520 kHz		DC-Voltmeter an MP 3	L 205	1,3 V ± 100 mV DC
	145 kHz		DC-Voltmeter an MP 3	L 206	gleicher Spannungswert wie bei 520 kHz

Signalquelle	Einstellung Gerät	Einstellung Signalquelle	Meßgerät Anschluß	Abgleichposition	Abgleich, Bemerkung
AM–ZF, Vorkreis					
AM Meßsender über DIN-Kunstantenne an AM-Antenneneingang	MW: Ein ca. 520 kHz	5 μV–1 mV, 1 kHz, Mod. 30 % 520 kHz auf Deckung	NF-Voltmeter Oszilloskop an NF-Ausgang	L 203	Maximum
	ca. 1500 kHz	1500 kHz auf Deckung		L 207, L 208, C 206	
				Abgleich mit L 203 und C 206 mehrmals wiederholen	
	LW: Ein ca. 160 kHz	160 kHz auf Deckung		L 204	Maximum
	ca. 330 kHz	330 kHz auf Deckung		C 207	
				Abgleich mit L 204 und C 207 mehrmals wiederholen	
AM-Vorkreisdämpfung					
AM-Meßsender über DIN-Kunstantenne an AM-Antenneneingang	MW: Ein ca. 1000 kHz	ca. 10 mV, 1 kHz Mod. 30 % 1000 kHz auf Deckung	NF-Voltmeter Oszilloskop an NF-Ausgang	R 232	1. Maximum 2. um 1 db absenken
Stopsignal-Sendersuchlauf AM (Gerät muß optimal abgeglichen sein)					
Antenne an AM-Antenneneingang	Starken AM-Sender auf seiner Sollfrequenz empfangen		MP 6 mit Brücke an GND legen DC-Voltmeter über R 200 anschließen	L 209	auf 0 V DC einstellen
					Brücke am MP 6 entfernen

DC-Voltmeter: Ri ≧ 10 M Ohm

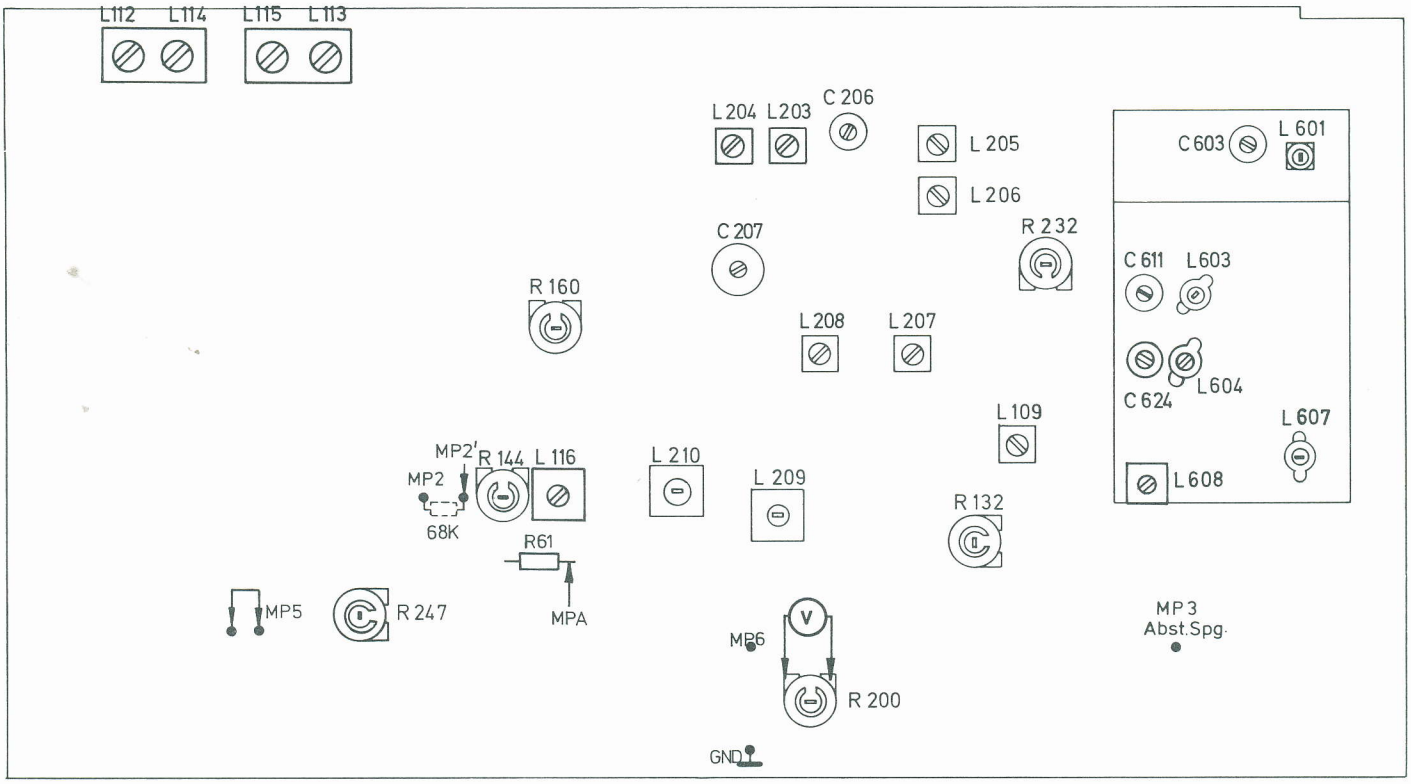

Alignment instruction CT 1460-1

Signal source	Unit adjustment	Signal source adjustment	Testgear connection	Alignment position	Alignment
FM-oscillator					
	108 MHz		DC-voltmeter to MP 3	L 607	12.5 V DC
	87.5 MHz				chek 2.5–2.8 V DC
FM–IF-aerial circuit					
FM-generator to 75 ohms FM-antenna input	Transmitting-free frequency approx. 88 MHz	0–10 mV Dev. ± 40 kHz Mod. 1 kHz tune to approx. 88 MHz	AF-voltmeter Oscilloscope to AF-output	1. L 608, L 209, L 210 2. L 601, L 603, L 604	Maximum
	approx. 108 MHz	tune to approx. 108 MHz		C 603, C 611, C 634	
				Repeat alignment of L 601, L 603, L 604 and C 603, C 611, C 624 until no further maximum sensitivity setting is achived.	
FM–IF-demodulator circuit					
FM-generator (Synthesizer) to 75 ohms FM-antenna input	Transmitting-free frequency approx. 100 MHz short out L 116	tune to approx. 100 MHz approx. 1 mV Dev. ± 40 kHz Mod. 1 kHz	AV-voltmeter Oscilloscope distortion meter to AF-output	L 210	AF: Maximum distortion Minimum < 0.12 %
	remove jumber L 116			L 116	AF and distortion Minimum distortion approx. < 0.05 %
				The modulation factor of the signal generator should be below 0.05 %.	
Pilot-frequency 76 kHz					
FM-generator to 75 ohms FM-antenna input	Transmitting-free frequency approx. 100 MHz mono off	tune to approx. 100 MHz without pilotton 1–2 mV	a resistor 68 K via MP 2 and MP 2' frequency counter to MP 2	R 160	76 kHz ± 50 Hz
					remove the resistor
Channel separation					
FM-generator with FM-stereo-encoder to 75 ohms FM-antenna input	Transmitting-free frequency approx. 100 MHz mono off	tune to approx. 100 MHz 1–2 mV, 19 kHz, Pilot on Dev. ± 40 kHz Mod. 1 kHz only left or right channel	AF-voltmeter Oscilloscope to L/R channel output	R 144	Channel seperation to Maximum
Pilot-suppression 19 kHz					
FM-generator with FM-stereo-encoder to 75 ohms FM-antenna input	Transmitting-free frequency approx. 100 MHz mono off	tune to approx. 100 MHz 1–2 mV 19 kHz, Pilot on	AF-voltmeter Oscilloscope to L/R channel output	L 115, L 113 (l.ch.) L 112, L 114 (r.ch.)	Minimum
Mono-stereo and muting switching					
FM-generator to 75 ohms FM-antenna input	Transmitting-free frequency approx. 100 MHz mono off muting off	tune to approx. 100 MHz 10 µV Dev. ± 40 kHz Mod. 1 kHz 19 kHz, Pilot on	AF-voltmeter Oscilloscope to AF-output	R 132	The LED-stereo just lights up
Stop signal FM scanning (unit must be alignment correctly)					
Antenna to 75 ohms antenna input	tune noise free station to nom. transmitting frequency		connect DC-voltmeter to R 200	R 200	Set to 0 V ± 1 mV DC
Record test level					
	REC. TEST: on		AF-voltmeter Oscilloscope to AF-output	R 247	approx. 750 mA
AM-oscillator					
	520 kHz		DC-voltmeter to MP 3	L 205	1.3 V ± 100 mV DC
	145 kHz		DC-voltmeter to MP 3	L 206	Same voltage value as above

Signal source	Unit adjustment	Signal source adjustment	Testgear connection	Alignment position	Alignment
AM–IF-aerial circuit					
AM-signal generator via DIN dummy aerial to AM-antenna input	MW: on approx. 520 kHz	5 µV–1 mV, 1 kHz, Mod. 30 % tune to 520 kHz	AF-voltmeter Oscilloscope to AF-output	L 203	Maximum
	approx. 1500 kHz	tune to 1500 kHz		L 207, L 208, C 206	
				Repeat alignment with L 203 and C 206 several times	
	LW: on approx. 160 kHz	tune to 160 kHz		L 10	Maximum
	approx. 330 kHz	tune to 330 kHz		C 71	
				Repeat alignment with L 204 and C 207 several times	
AM-aerial damping					
AM-signal generator via DIN dummy aerial to AM-antenna input	MW: on approx. 1000 kHz	approx. 10 mV, 1 kHz Mod. 30 % tune to 1000 kHz	AF-voltmeter Oscilloscope to AF-output	R 232	1. Maximum 2. reduce to 1 dB
Stop signal AM scanning (unit must be alignment correctly)					
Antenna to AM-antenna input	tune noise free station to nom. transmitting frequency		connect MP 6 to GND DC-voltmeter to R 200	L 209	Set to 0 V DC
					Remove jumber from MP 6

DC-voltmeter: Ri ≧ 10 M ohms

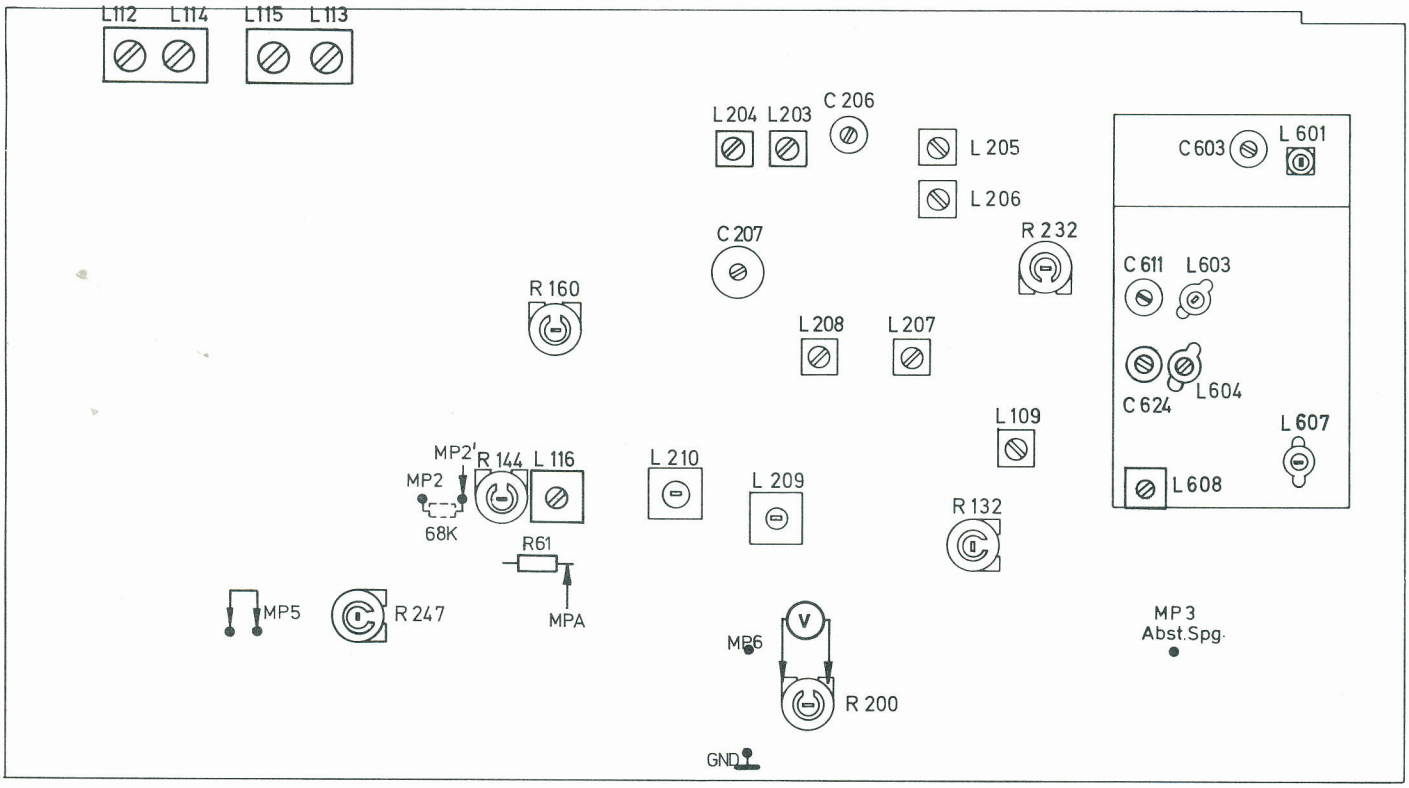

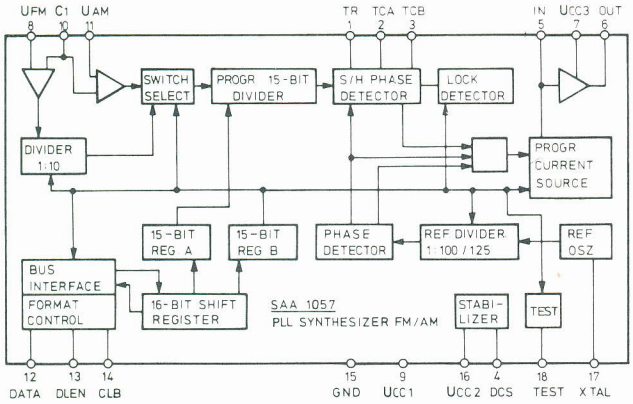

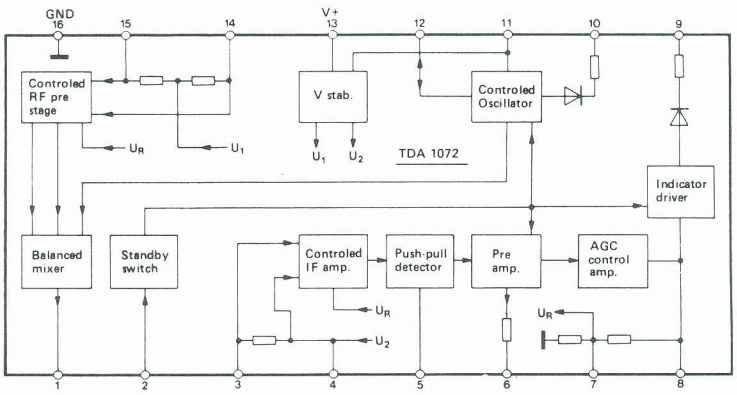

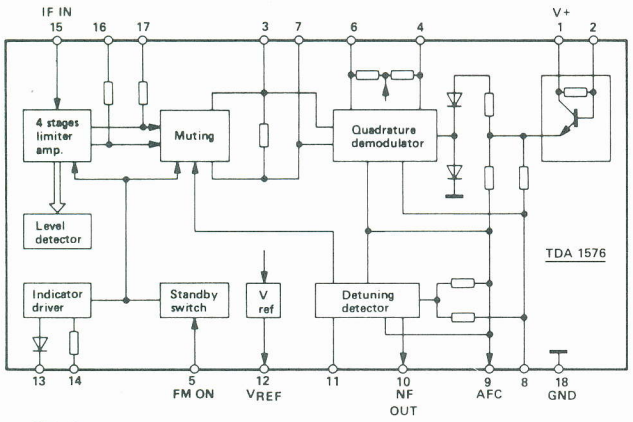

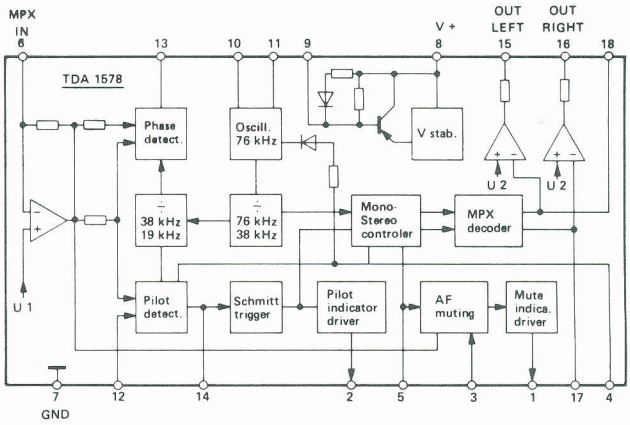

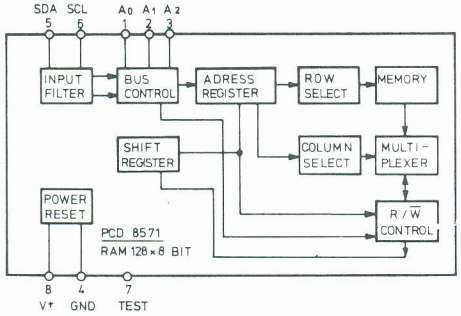

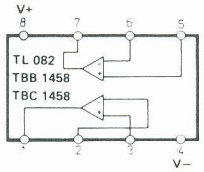

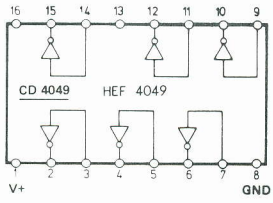

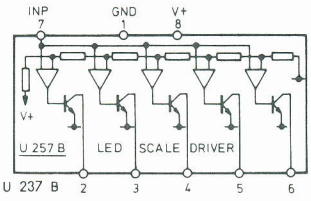

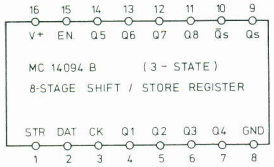

HEF 4094

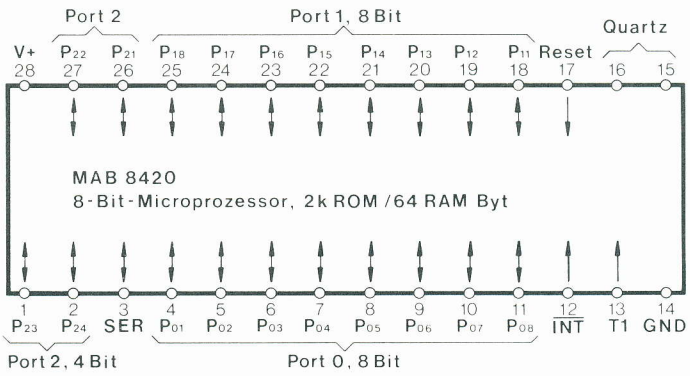

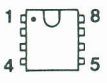

U 237 B
PCD 8571

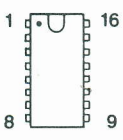

TDA 1072
HEF 4049
HEF 4094

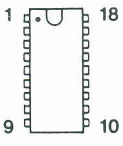

SAA 1057
TDA 1576
TDA 1578

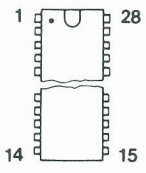

MAB 8420

BC 337
BC 548
BC 558
BF 324

BF 450
BF 926

BF 245

BB 112

BB 204

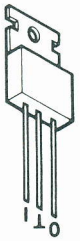

7805

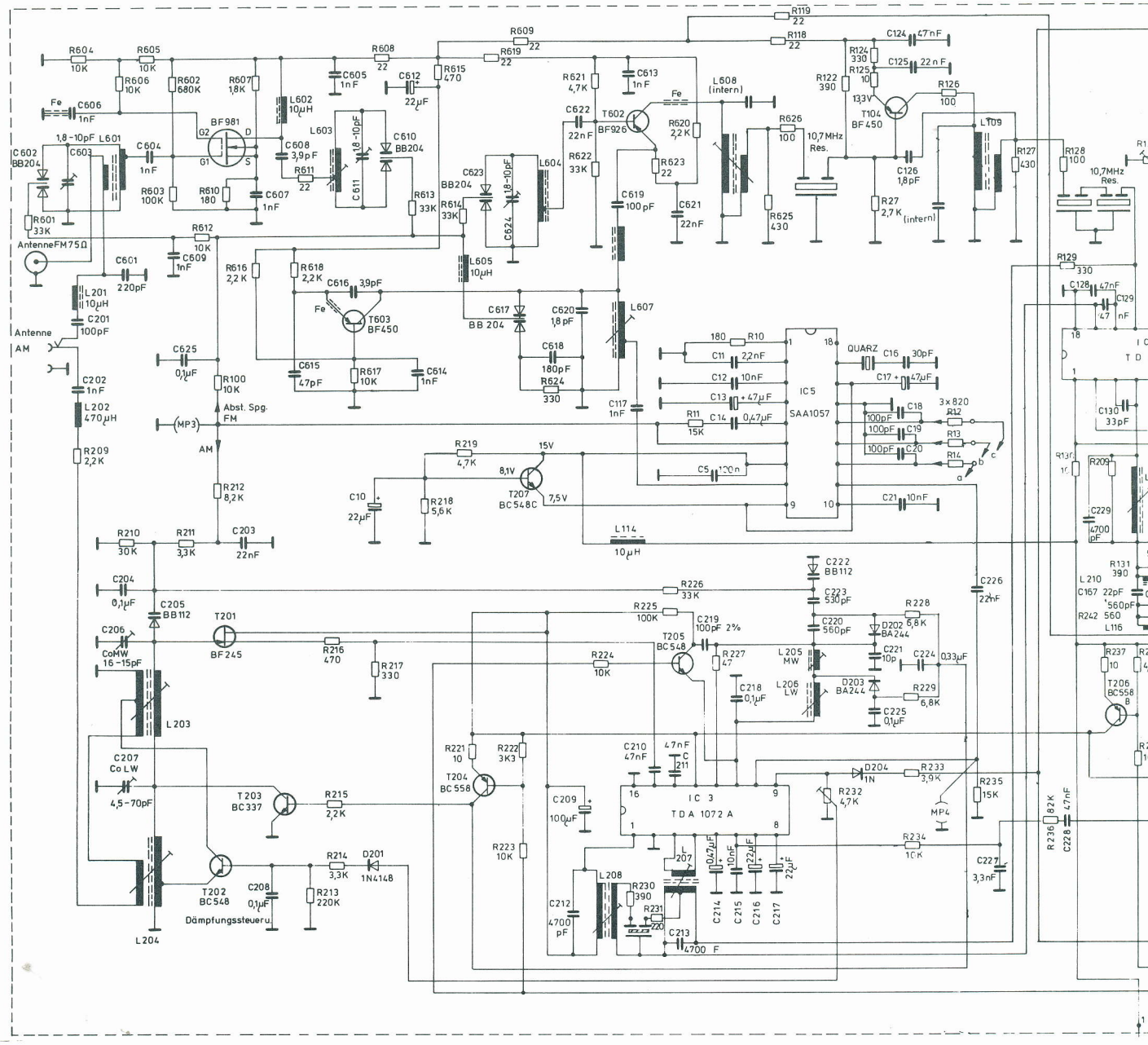

R604 10K
R605 10K
R606 10K
R602 680K
R607 1,8K
R608 22
R609 22
R619 22
R615 470
R119 22
R118 22
C124 47nF
R124 330
R125 10
C125 22nF
R122 390
R126 100
Fe
C606 1nF
BF981
G2
D
G1
S
L602 10µH
L603
C605 1nF
C612 22µF
C608 3,9pF
R611 22
C611 1,8-10pF
C610 BB204
R621 4,7K
C613 1nF
C622 22nF
T602 BF926
R620 2,2K
L608 (intern)
R626 100
10,7MHz Res.
T104 BF450
13,3V
L109
R127 430
R128 100
10,7MHz Res.
C602 BB204
1,8-10pF L601
C603
C604 1nF
R603 100K
R610 180
C607 1nF
R613 33K
C623 BB204
R614 33K
C624 1,8-10pF
L604
R622 33K
R623 22
C619 100pF
C621 22nF
R625 430
C126 1,8pF
R27 2,7K (intern)
R601 33K
AntenneFM75Ω
R612 10K
C609 1nF
C601 220pF
L201 10µH
C201 100pF
Antenne AM
R616 2,2K
R618 2,2K
C616 3,9pF
T603 BF450
L605 10µH
C617 BB 204
C620 1,8pF
L607
C618 180pF
R624 330
C615 47pF
R617 10K
C614 1nF
C625 0,1µF
R100 10K
Abst. Spg. FM
(MP3)
AM
C202 1nF
L202 470µH
R209 2,2K
R212 8,2K
R219 4,7K
15V
8,1V
T207 BC548C
7,5V
C10 22µF
R218 5,6K
C117 1nF
IC5 SAA1057
QUARZ
C16 30pF
C17 47µF
C18 100pF
C19 100pF
C20 100pF
3x820
R12
R13
R14
C21 10nF
L114 10µH
R210 30K
R211 3,3K
C203 22nF
C204 0,1µF
C205 BB112
C206 CoMW 16-15pF
T201 BF245
R216 470
R217 330
C222 BB112
C223 530pF
R226 33K
R225 100K
C219 100pF 2%
T205 BC548
R227 47
R224 10K
C218 0,1µF
C220 560pF
D202 BA244
R228 6,8K
L205 MW
L206 LW
C221 10p
C224 0,33µF
D203 BA244
R229 6,8K
C225 0,1µF
C226 22nF
L203
C207 Co LW 4,5-70pF
T203 BC337
R215 2,2K
R221 10
R222 3K3
T204 BC558
C210 47nF
C211 47nF
IC 3 TDA 1072 A
C209 100µF
D204 1N
R233 3,9K
R232 4,7K
MP4
R235 15K
R234 10K
R223 10K
L207
L208
R230 390
R231 220
C212 4700 pF
C213 4700 F
C214 0,47µF
C215 10nF
C216 22µF
C217 22µF
C227 3,3nF
R236 82K
C228 47nF
R214 3,3K
D201 1N4148
T202 BC548
C208 0,1µF
R213 220K
Dämpfungssteuer u.
L204
R129 330
C128 47nF
C129 47 nF
C130 33pF
R209
C229 4700 pF
R131 390
L210
C167 22pF
R242 560
L116
R237 10
T206 BC558 B

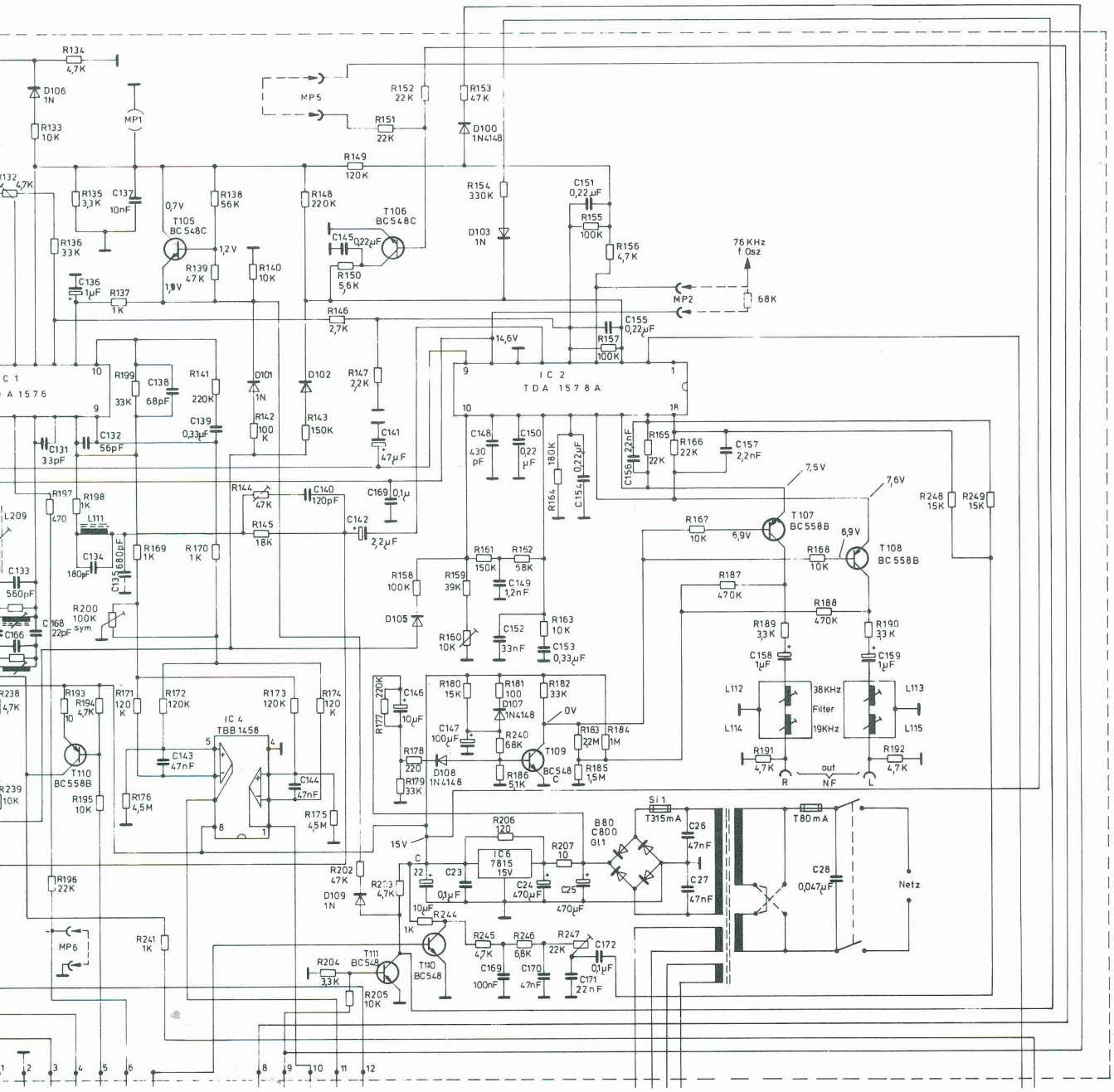
R134 4,7K
D106 1N
R133 10K
MP1
MP5
R152 22K
R153 47K
R151 22K
D100 1N4148
R149 120K
R154 330K
C151 0,22µF
R155 100K
D103 1N
R156 4,7K
76 KHz f. Osz
MP2
68K
R135 3,3K
C137 10nF
0,7V
R138 56K
R148 220K
T106 BC548C
C145 0,22µF
R150 5,6K
T105 BC548C
1,2V
R139 47K
1,9V
R140 10K
R136 33K
C136 1µF
R137 1K
R146 2,7K
C155 0,22µF
R157 100K
14,6V
IC 2 TDA 1578 A
R199 33K
C138 68pF
R141 220K
C139 0,33µF
D101 1N
D102
R147 2,2K
R142 100 K
R143 150K
C141 47µF
C131 33pF
C132 56pF
C148 430 pF
C150 0,22 µF
R164 180K
C154 0,22µF
R165 22K
C156 22nF
R166 22K
C157 2,2nF
7,5V
7,6V
R248 15K
R249 15K
R144 47K
C140 120pF
C169 0,1µ
R145 18K
C142 2,2µF
R197 470
R198 1K
L209
L111
C134 180pF
C135 680pF
R169 1K
R170 1K
R167 10K
6,9V
T107 BC558B
R168 10K
6,9V
T108 BC 558B
R187 470K
R188 470K
R189 3,3K
R190 3,3K
C158 1µF
C159 1µF
C133 560pF
R200 100K sym.
C168 22pF
C166
R158 100K
R159 39K
R161 150K
R162 58K
C149 1,2nF
D105
R160 10K
C152 33nF
R163 10K
C153 0,33µF
L112
38KHz
Filter
19KHz
L113
L114
L115
R191 4,7K
out
R192 4,7K
R
NF
L
R238 4,7K
R193
R194 4,7K
R171 120 K
R172 120K
R173 120K
R174 120 K
IC 4 TBB 1458
C143 47nF
C144 47nF
R175 4,5M
R176 4,5M
T110 BC558B
R195 10K
R239 10K
R180 15K
R181 100
D107 1N4148
R182 33K
0V
R177 220K
C146 10µF
C147 100µF
R240 68K
T109 BC548 C
R183 22M
R184 1M
R178 220
D108 1N4148
R179 33K
R186 5,1K
R185 1,5M
Si 1 T315mA
B80 C800 GI1
C26 47nF
C27 47nF
T80mA
C28 0,047µF
Netz
R206 120
IC 6 7815 15V
R207 10
15V
C
22
C23 0,1µF
C24 470µF
C25 470µF
R202 47K
R203 4,7K
D109 1N
10µF
R244 1K
R196 22K
MP6
R241 1K
R245 4,7K
R246 6,8K
R247 22K
C172 0,1µF
C169 100nF
C170 47nF
C171 22nF
T111 BC548
T110 BC548
R204 3,3K
R205 10K
1 2 3 4 5 6 8 9 10 11 12

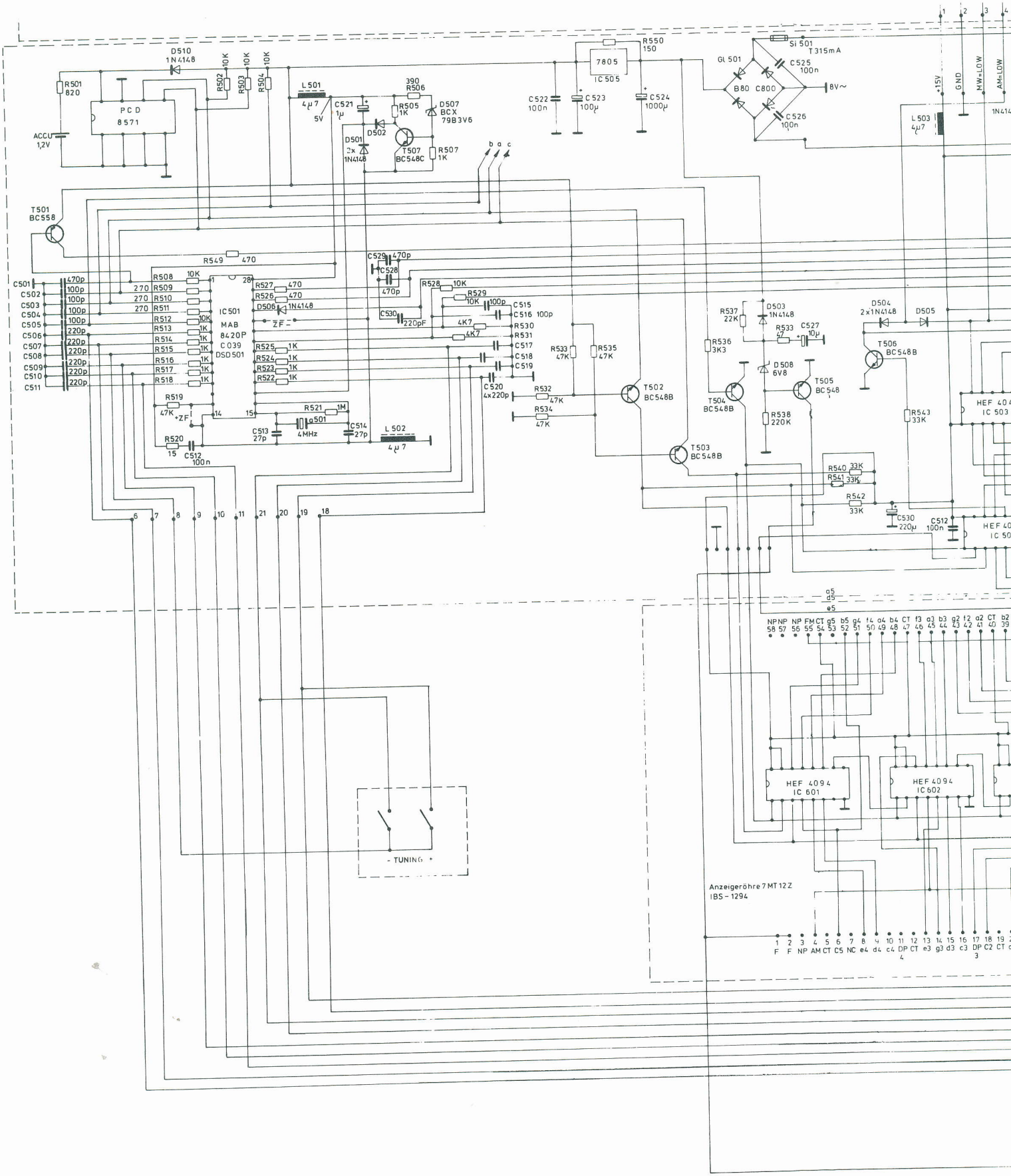
D510 1N4148
R501 820
PCD 8571
ACCU 1,2V
R502 10K
R503 10K
R504 10K
L501 4µ7
C521 1µ
390 R506
R505 1K
D507 BCX 79B3V6
D502
D501 2x 1N4148
T507 BC548C
R507 1K
b a c
R550 150
7805 IC505
C522 100n
C523 100µ
C524 1000µ
Si 501 T 315mA
GL 501
B80 C800
C525 100n
C526 100n
8V~
+15V
GND
MW=LOW
AM=LOW
L503 4µ7
1N414
T501 BC558
R549 470
C529 470p
C528 470p
C530 220pF
R528 10K
R529 10K
C516 100p
R530 4K7
R531 4K7
C517
C518
C519
C520 4x220p
R532 47K
R534 47K
R533 47K
R535 47K
T502 BC548B
T503 BC548B
R537 22K
D503 1N4148
R533 47
C527 10µ
R536 3K3
D508 6V8
T504 BC548B
T505 BC548
R538 220K
D504 2x1N4148
D505
T506 BC548B
R543 33K
HEF 404
IC 503
R540 33K
R541 33K
R542 33K
C530 220µ
C512 100n
HEF 40
IC 50
C501 470p
C502 100p
C503 100p
C504 100p
C505 100p
C506 220p
C507 220p
C508 220p
C509 220p
C510 220p
C511 220p
R508 10K
R509 270
R510 270
R511 270
R512 10K
R513 1K
R514 1K
R515 1K
R516 1K
R517 1K
R518 1K
IC501 MAB 8420P C039 DSD501
R527 470
R526 470
D506 1N4148
ZF
R525 1K
R524 1K
R523 1K
R522 1K
R519 47K
*ZF
R521 1M
a501 4MHz
C513 27p
C514 27p
L502 4µ7
R520 15
C512 100n
6 7 8 9 10 11 21 20 19 18
a5 d5 e5
NP NP NP FM CT g5 b5 g4 f4 a4 b4 CT f3 a3 b3 g2 f2 a2 CT b2
58 57 56 55 54 53 52 51 50 49 48 47 46 45 44 43 42 41 40 39
HEF 4094 IC 601
HEF 4094 IC 602
- TUNING +
Anzeigeröhre 7 MT 12 Z
IBS - 1294
1 2 3 4 5 6 7 8 9 10 11 12 13 14 15 16 17 18 19
F F NP AM CT C5 NC e4 d4 c4 DP CT e3 g3 d3 c3 DP C2 CT
4 3

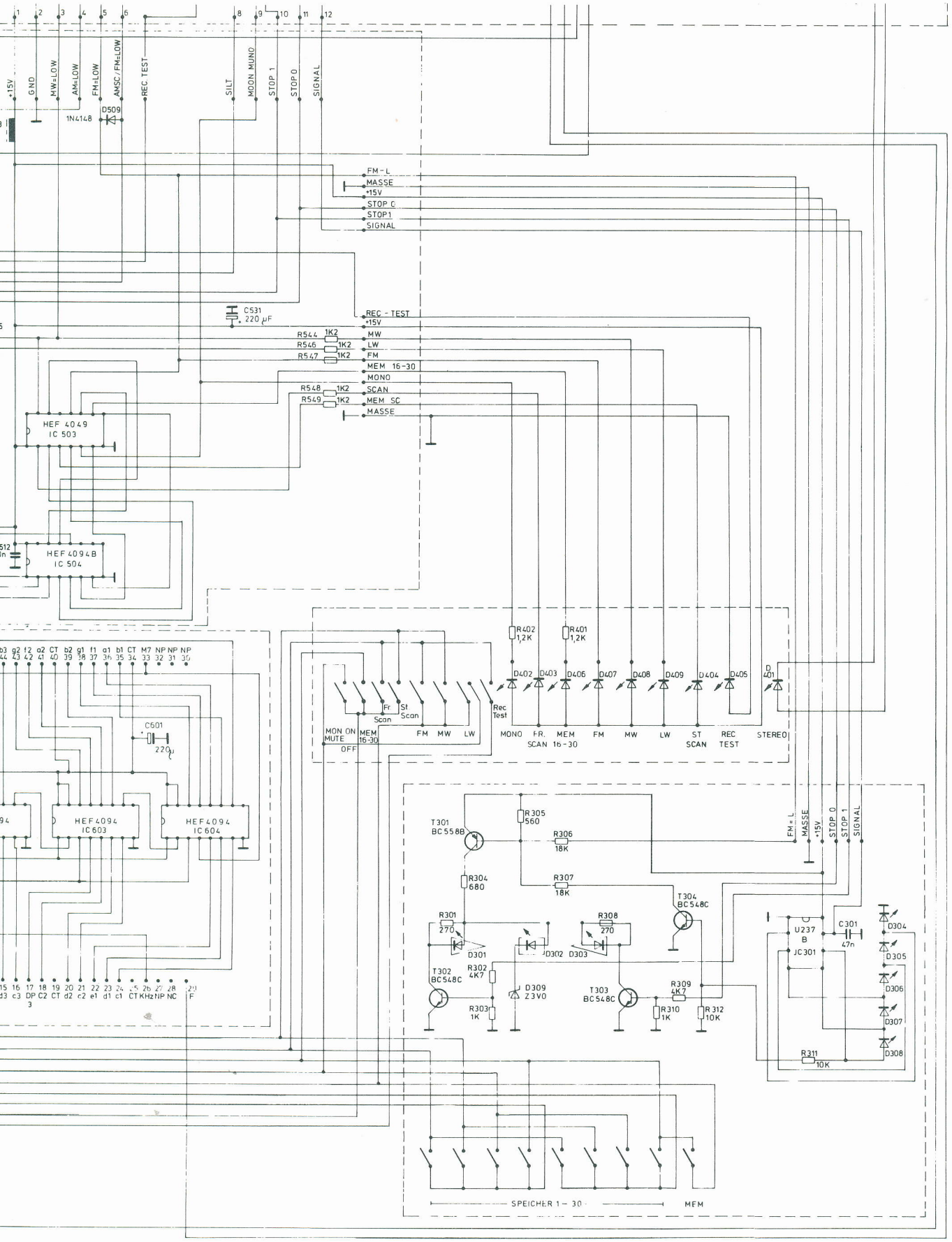
+15V
GND
MW=LOW
AM=LOW
FM=LOW
AMSC/FM=LOW
REC. TEST
SILT
MOON MUNO
STOP 1
STOP 0
SIGNAL
D509
1N4148
FM-L
MASSE
+15V
STOP 0
STOP1
SIGNAL
C531
220 µF
REC - TEST
+15V
R544 1K2
R546 1K2
R547 1K2
MW
LW
FM
MEM 16-30
MONO
SCAN
MEM SC
MASSE
R548 1K2
R549 1K2
HEF 4049
IC 503
HEF 4094B
IC 504
C601
220µ
HEF4094
IC603
HEF4094
IC604
R402 1,2K
R401 1,2K
D402 D403 D406 D407 D408 D409 D404 D405 D401
MON ON MUTE
MEM 16-30
OFF
Fr. Scan
St. Scan
Rec Test
FM MW LW
MONO FR. SCAN MEM 16-30 FM MW LW ST SCAN REC TEST STEREO
T301 BC558B
R305 560
R306 18K
R304 680
R307 18K
T304 BC548C
R301 270
R308 270
D301
D302 D303
T302 BC548C
R302 4K7
D309 Z3V0
R303 1K
T303 BC548C
R309 4K7
R310 1K
R312 10K
U237 B
C301 47n
JC301
D304
D305
D306
D307
D308
R311 10K
SPEICHER 1 - 30
MEM

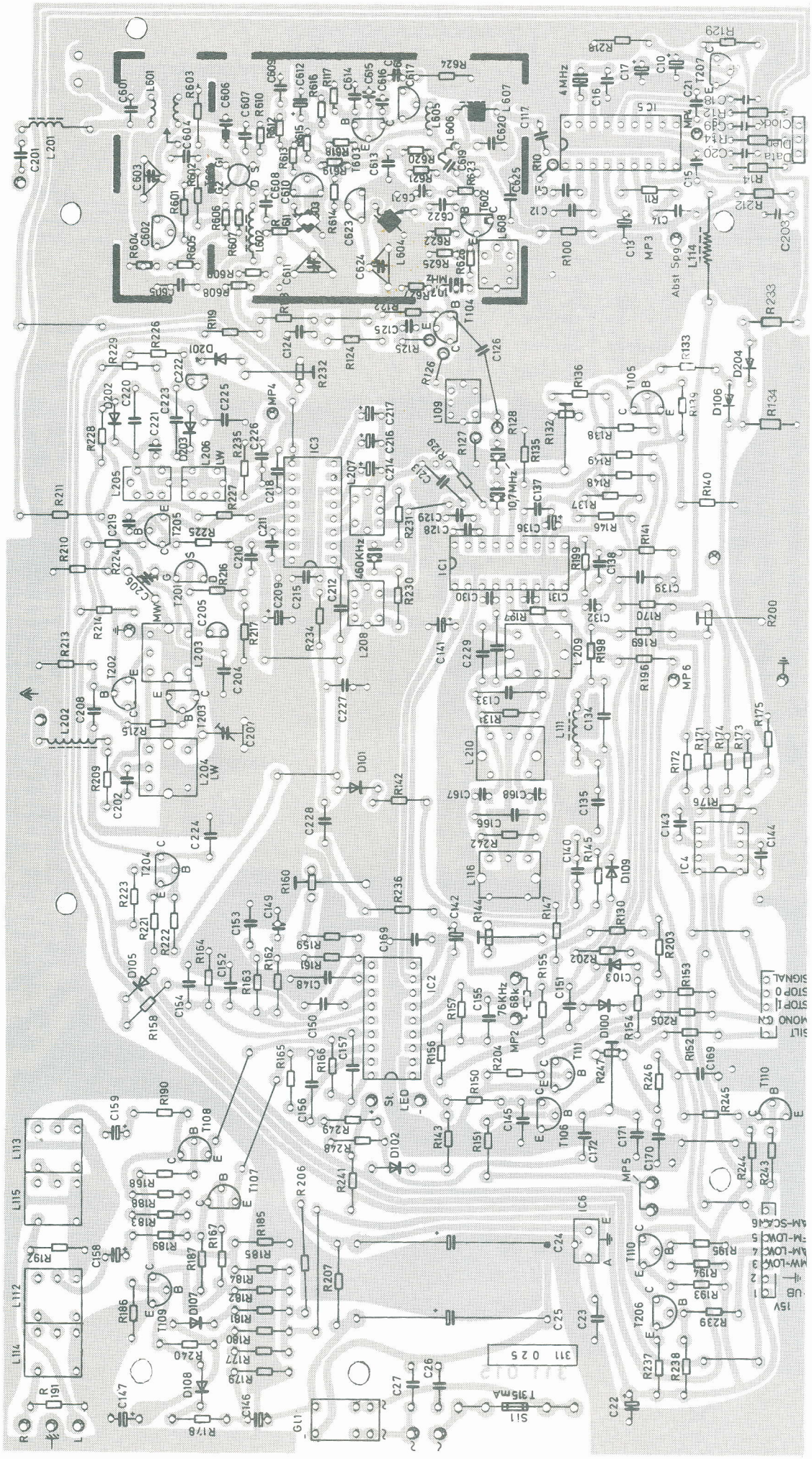

MP-Platte/MP board/MP plaque B

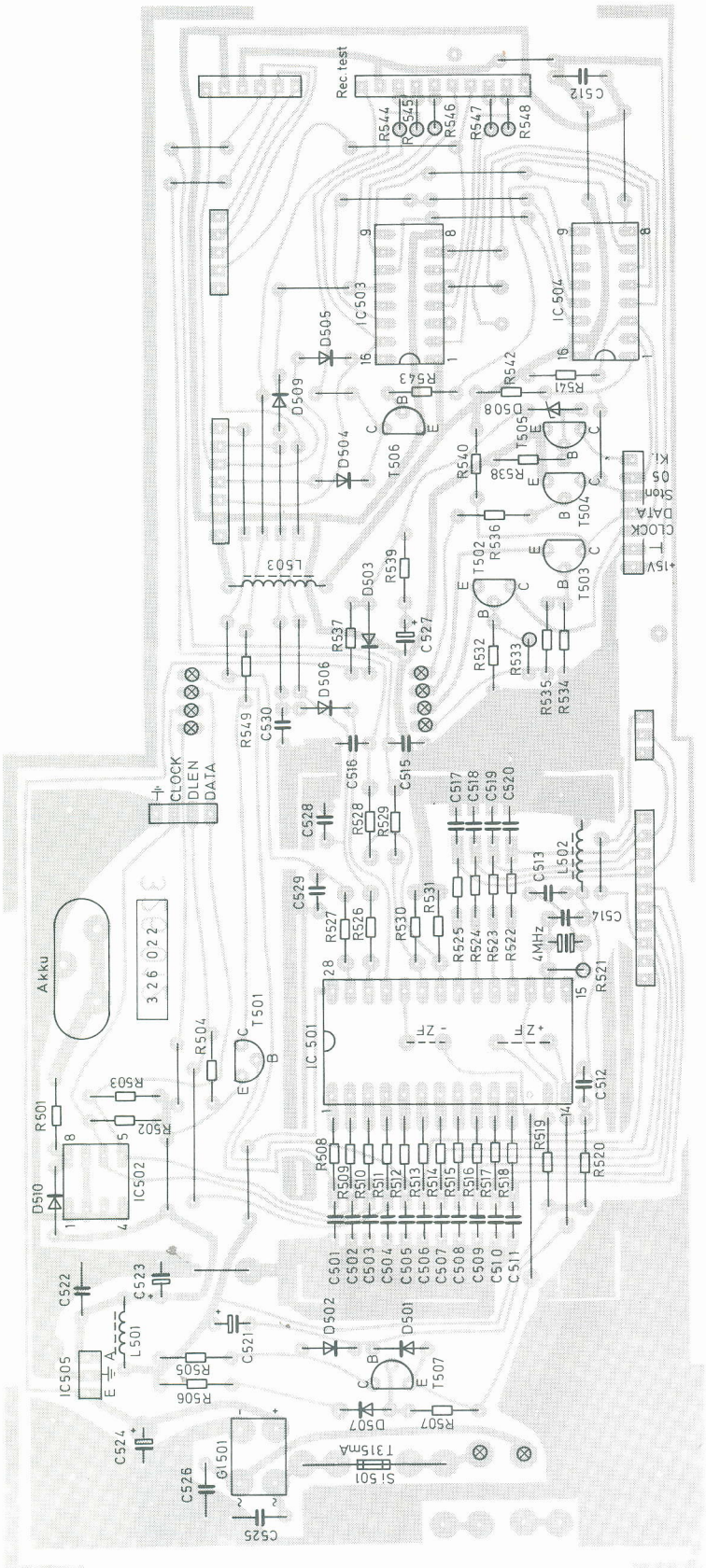

Displayplatte/Display board/Plaque de display B

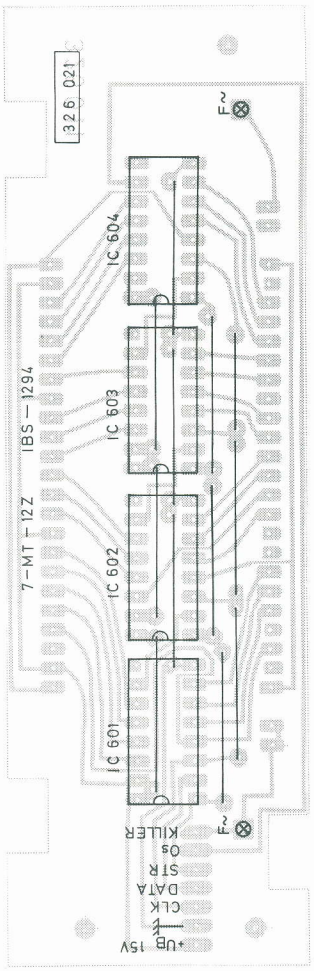

B = Bestückungsseite / Component side / Côte composants

S/WB-Platte / S/WB board / S/WB plaque B

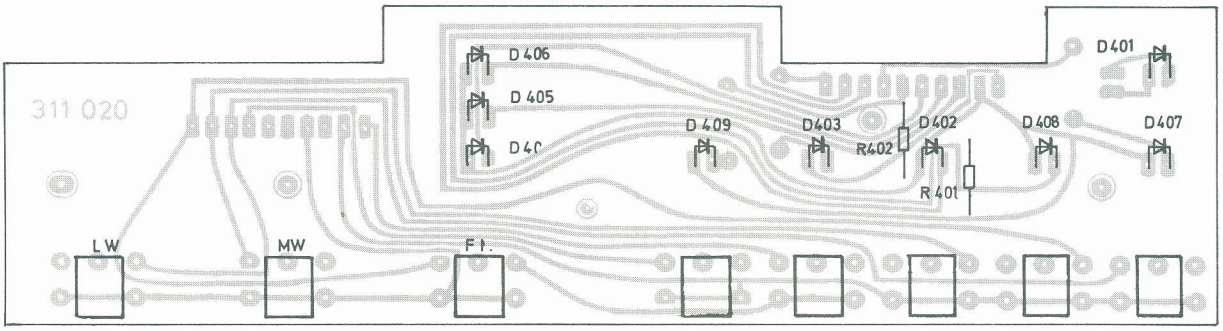

Speicherplatte/Memory plate/Plaque de memorie B

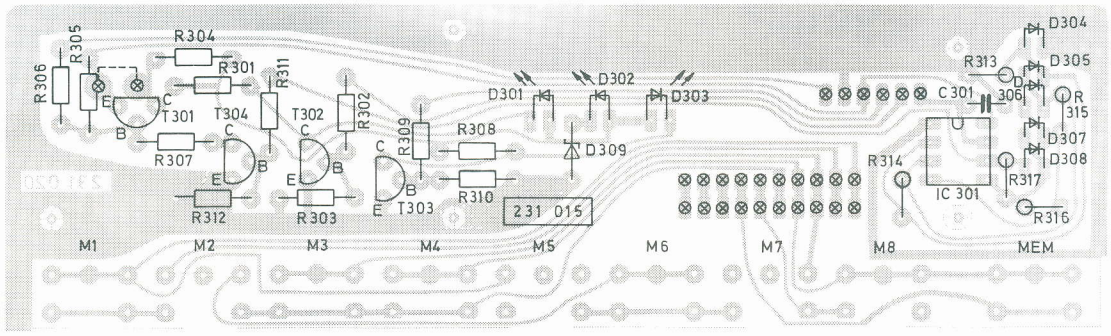

Explosionszeichnung / Exploded view / Vue explosée

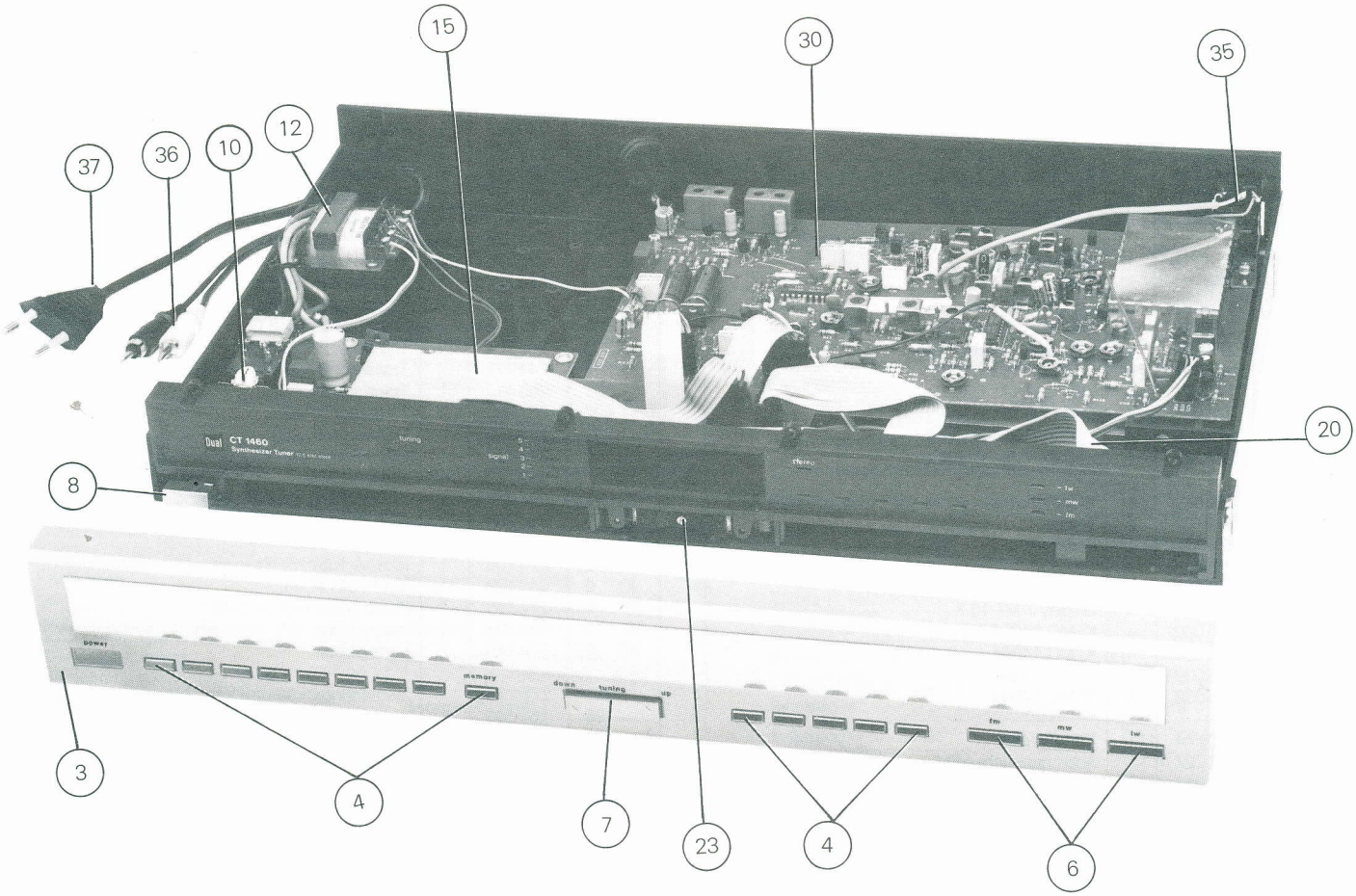

Ersatzteile · Replacement parts · Pièces détachées · CT 1460-1

Pos.	Art.-Nr.	Stck	Bezeichnung
1	270694	1	Gehäuseblech SM
1	274750	1	Gehäuseblech AM
2	228083	4	Schraube 3,5×13
3	280542	1	Frontblende SM
3	280543	1	Frontblende AM
4	274692	9	Taste SM
4	278543	9	Taste AM
6	274703	3	Taste SM
6	278545	3	Taste AM
7	274704	2	Wippe SM
7	278546	2	Wippe AM
8	274706	1	Taste Power SM
8	278539	1	Taste Power AM
10	267764	1	**Netzplatte**
11	271611	1	G-Schmelzeinsatz T 80 MA 1
12	278672	1	**Netztrafo**
15	278695	1	**MP-Platte**
A 1	274710	1	Akku
D 501	223906	8	Diode 1 N 4148
bis			
D 506	223906	8	Diode 1 N 4148
D 507	274720	1	Diode BZX 79 C 3
D 508	244534	1	Diode BZX 79 C 6 V 8
D 509	223906	8	Diode 1 N 4148
D 510	223906	8	Diode 1 N 4148
L 501	278692	3	Drossel 4,7 µ
L 502	278692	3	Drossel 4,7 µ
L 503	278692	3	Drossel 4,7 µ
Q 501	274729	1	Quarz
T 501	240787	1	Transistor BC 558 B
bis			
T 507	240786	6	Transistor BC 548 B
GL 301	278682	1	Gleichrichter B 80 C 800
IC 501	278696	1	IC MAB 8420
IC 502	274714	1	IC PCD 8571 C-MOS
IC 503	248765	1	IC MC 14049 BCP MOS
IC 504	276039	1	IC MC 14094 BCP C-MOS
IC 505	244419	1	IC MA 78 MO 5 C
18	278678	1	**Speicherplatte**
D 301	267745	2	LED SPR 5532 TRI ROT
D 302	273028	1	LED SLP 251 B GRÜN
D 303	267745	2	LED SPR 5532 TRI ROT
D 304	273028	5	LED SLP 251 B GRÜN
bis			
D 308	273028	5	LED SLP 25 B GRÜN
D 309	274720	1	Diode BZX 79 C 3
M 0	274722	1	Taster
bis			
M 8	274722	9	Taster
T 301	240787	1	Transistor BC 558 B
T 302	244715	3	Transistor BC 548 C
T 303	244715	3	Transistor BC 548 C
T 304	244715	3	Transistor BC 548 C
IC 301	274721	1	IC U 237 B
20	280545	1	**S/WB-Platte**
21	274722	5	Taster
D 401	273027	4	LED SLP 151 B ROT
D 402	273028	2	LED SLP 251 B GRÜN
D 403	273028	2	LED SLP 251 B GRÜN
D 404	273027	4	LED SLP 151 B ROT
D 405	273027	4	LED SLP 151 B ROT
D 406	273027	4	LED SLP 151 B ROT
D 407	273028	4	LED SLP 251 B GRÜN
D 408	273028	4	LED SLP 251 B GRÜN
23	280546	1	**Wippeplatte**
24	274722	4	Taster
25	274725	2	Federhebel
28	278698	1	**Displayplatte**
DS 1	278693	1	Display 7 MT 12 Z
IC 601	276039	4	IC MC 14094
IC 602	276039	4	IC MC 14094
IC 603	276039	4	IC MC 14094
IC 604	276039	4	IC MC 14094
30	280544	1	**Tunerplatte**
31	274727	1	Antennenbuchse FM
C 205	273050	2	Diode BB 112 (2 Stück)
C 206	269570	1	Trimmer 1,6/15 PF
C 207	267848	1	Trimmer 4,5-70 PF

Pos.	Art.-Nr.	Stck	Bezeichnung
C 222	273050	2	Diode BB 112 (2 Stück)
C 602	238143	4	Diode BB 204 GRÜN
C 603	244544	3	Trimmer 1,4-10 PF
C 610	238143	4	Diode BB 204 GRÜN
C 611	244544	3	Trimmer 1,4-10 PF
C 617	238143	4	Diode BB 204 GRÜN
C 623	238143	4	Diode BB 204 GRÜN
C 624	244544	3	Trimmer 1,4-10 PF
D 101	223906	11	Diode 1 N 4148
bis			
D 109	223906	11	Diode 1 N 4148
D 201	223906	11	Diode 1 N 4148
D 202	278683	2	Diode BA 484
D 203	278683	2	Diode BA 484
D 204	228906	11	Diode 1 N 4148
L 101	267772	1	Spule
L 103	278684	1	Drossel 1,1 µH
L 104	269564	1	Spule UKW-Zwischenkreis
L 107	263416	1	Spule
L 108	274799	2	Spule
L 109	274799	2	Spule
L 110	267776	1	Spule
L 111	278690	1	Drossel 3,3 µH
L 112	274745	4	Spule
L 114	274734	3	Keramikfilter
L 116	267776	2	Spule
L 201	274734	3	Keramikfilter
L 202	278691	1	Drossel 470 µH
L 203	278688	1	Spule
L 204	278687	1	Spule
L 205	278686	1	Spule
L 206	278685	1	Spule
L 207	274797	1	Spule
L 208	274796	1	Spule
L 209	274798	1	Spule
L 602	274734	4	Keramikfilter
L 605	274734	4	Keramikfilter
L 606	278689	1	Drossel 2,2 µH
Q 1	274729	1	Quarz
R 132	227665	2	Steller 4,7 kΩ
R 144	263592	1	Steller 4,7 kΩ
R 160	233433	1	Steller 10 kΩ
R 200	265645	1	Steller 500 kΩ
R 207	278681	1	Sicherheits-Widerstand 10 Ω
R 232	227665	2	Steller 4,7 kΩ
R 247	267806	1	Steller 220 Ω
T 101	267762	1	Transistor BF 324
T 103	267763	1	Transistor BF 926
T 104	238139	2	Transistor BF 450
T 105	244715	7	Transistor BC 548 C
T 106	244715	7	Transistor BC 548 C
T 107	240787	5	Transistor BC 558 B
T 108	240787	5	Transistor BC 558 B
T 109	244715	7	Transistor BC 548 C
T 110	240787	5	Transistor BC 558 B
T 201	227670	1	Transistor BF 256 B
T 202	244715	7	Transistor BC 548 C
T 203	226870	1	Transistor BC 337-25
T 204	240787	5	Transistor BC 558 B
T 204	244715	7	Transistor BC 548 C
T 205	244715	7	Transistor BC 548 C
T 206	240787	5	Transistor BC 558 B
T 207	244715	7	Transistor BC 548 C
T 601	263412	1	Transistor BF 981
T 602	267763	2	Transistor BF 926
T 603	238139	2	Transistor BF 450
GL 1	278682	1	Gleichrichter 880 C 800
IC 1	267760	1	IC TDA 1576
IC 2	267761	1	IC TDA 1578
IC 3	260760	1	IC TDA 1072
IC 4	260189	1	IC TBB 1458 B
IC 5	274730	1	IC SAA 1057
IC 6	245122	1	IC LM 341 P
KF 1	274735	1	Keramikfilter HCF M 2-46
KF 2	274746	1	Keramikfilter
KF 3	274746	2	Keramikfilter
	278729	1	Bedienungsanleitung
35	267603	1	Antennenbuchse AM
36	207301	1	Tonabnehmerkabel Cinch
37	243750	1	Netzkabel Europa
38	264170	4	Puffer
39	278645	1	Hilfsantenne
	271482	1	Verpackungskarton

Änderungen vorbehalten! / Subject to change! / Sous réserve de modification!