Dual NEW TECH

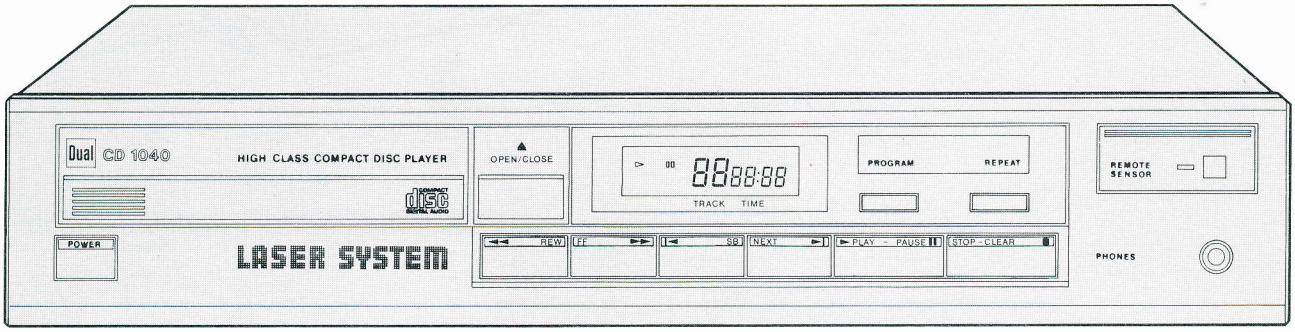

CD 1040
Compact Disc-Spieler

Bedienungsanleitung
Istruzioni per l'uso
Operating Instructions
Notice d'emploi
Bruksanvisning
Gebruiksaanwijzing
Instrucciones de manejo

Deutsch

Sehr verehrte Kundin, sehr geehrter Kunde
Wir wünschen Ihnen viel Freude mit Ihrem Dual-Gerät.
Bitte, lesen Sie vor der ersten Inbetriebnahme diese Bedienungsanleitung sorgfältig durch.
Sie lernen dadurch alle Möglichkeiten des Gerätes und die Bedienung kennen.
Für den Kundendienst und für Garantieleistungen ist ausschließlich Ihr Fachhändler zuständig.
Er kennt Dual-Geräte am besten, denn Dual schult und informiert laufend seine Fachhandelspartner.

Italiano

Egregio cliente,
con l'acquisto di questo apparecchio DUAL vi siete assicurato un prodotto di qualità.
Preghiamo di leggere queste istruzioni d'uso prima di mettere in funzione l'apparecchio. L'uso dell'apparecchio certamente non crea problemi, ma diventa possibile assicurarsi tutti i vantaggi dell'apparecchio solo quando lo si conosce a fondo.
Per il servizio tecnico sono competenti esclusivamente i centri servicio tecnico DUAL. L'indirizzo del più vicino centro potrete trovare sulle Pagine Gialle sotto la voce «televisori e radio-apparecchiriparazione» oppure tramite il vostro rivenditore di fiducia.
Solo i centri di servizio DUAL sono in grado di effettuare gli interventi in garanzia anche perchè sono continuamente informati sulle innovazioni tecniche dei prodotti DUAL.

English

Dear customer,
You are now the owner of a DUAL unit of guaranteed quality.
Please read these instructions carefully before using your new equipment for the first time. Even through operation is rather simple, you can only utilize the full advantages, if you are throughly familiar with the particular features of this unit.
Your dealer has sole authorization in respect of servicing and repairs under warranty. Your dealer will guarantee that any work carried out is of high quality and he also is a DUAL specialist trained and kept up to date by DUAL.

Français

Chère cliente, cher client,
En achetant cet appareil DUAL chez votre revendeur, vous venez d'acquérir un produit de qualité.
Veuillez lire ces instructions de service avant de mettre l'appareil en marche. Sa manipulation ne vous posera certainement aucun problème, mais vous ne pouvez utiliser pleinement toutes les possibilités de l'appareil que si vous le connaissez bien.
Seul votre revendeur est compétant pour le service aprés-vente et les cas de garantie. Il effectuera les travaux de garantie; et il connait très bien les appareils DUAL car DUAL donne une formation à ses partenaires du commerce spécialisé et les tient informés en permanence.

Svenska

Högt ärade kund,
genom Ert köp av denna DUAL apparat hos Er radiohandlare har Ni förvärvat en kvalitetsprodukt.
Läs igenom den här bruksanvisningen innan Ni börjar använda apparaten. Handavandet av apparaten ger er säkert inga problem men Ni kan utnyttja alla möjligheter helt, först när Ni kan apparaten bra.
För kund- och garantiservice är endast Er radiohandlare ansvarig. Han ger Er garanti och känner också DUAL's anläggningar bäst, eftersom DUAL är skyldig att ge löpandeinformation till sina radiofackhandlare.

Nederlands

Geachte lezer,
Met de aankoop van dit DUAL apparaat bij Uw vakhandelaar, bent U in het bezit gekomen van een kwaliteits produkt.
Alvorens het apparaat in gebruikt te nemen, eerst de gebruiksaanwijzing goed lezen. Dit kan U later eventuele moelijkheden, wat betreft de bediening, besparen.
Voor servicedienst en garantie, is uitsluitend Uw vakhandelaar verantwoordelijk.
Hij verleend U garantie, en hij kent de DUAL apparaten door en door, want DUAL schoold en informeerd doorlopend zijn vakhandelaren.

Español

Apreciado cliente:
Al decidirse por este aparato DUAL, Ud. ha adquirido un producto de calidad.
Le rogamos lea detenidamente el presente manual de instrucciones, antes de poner en marcha el aparato. Su manejo no presenta ninguna dificultad, pero solo tras haberse familiarizado por completo con el aparato, Ud podrá disfrutar de todas las posibilidades que le ofrece.
Para el servicio técnico y de garantia es competente únicamente su distribuidor especializado. El se hace cargo de las reparaciones en garantia y conoce mejor que nadie los aparatos DUAL, puesto que DUAL le mantiene al corriente con al necesaria información técnica.

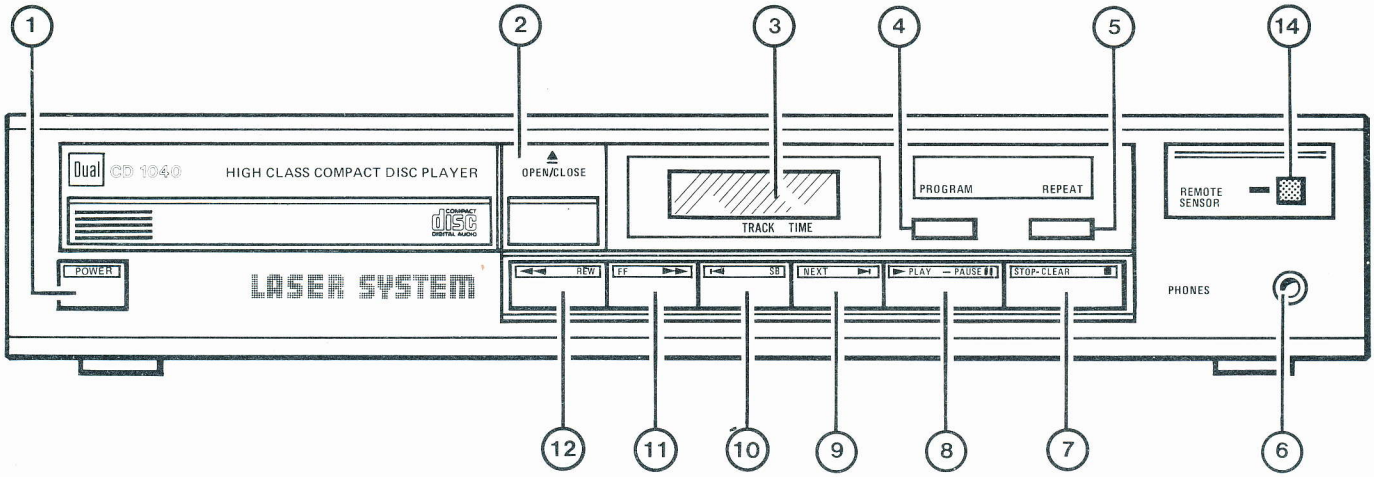
1
2
3
4
5
14
Dual CD 1040
HIGH CLASS COMPACT DISC PLAYER
OPEN/CLOSE
TRACK TIME
PROGRAM
REPEAT
REMOTE SENSOR
POWER
LASER SYSTEM
REW
FF
SB
NEXT
PLAY — PAUSE
STOP-CLEAR
PHONES
12
11
10
9
8
7
6

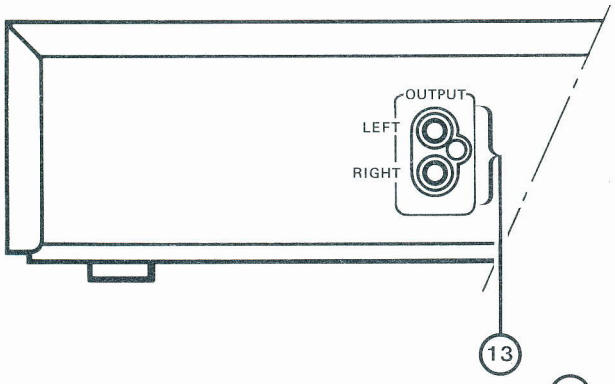
OUTPUT
LEFT
RIGHT
13

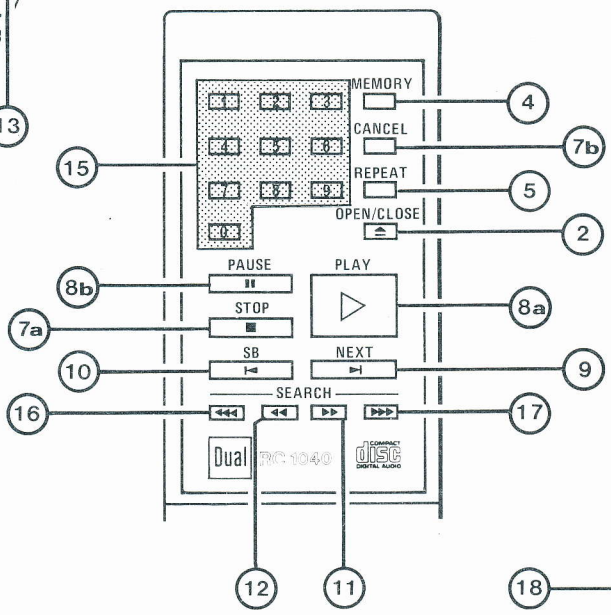
MEMORY
CANCEL
REPEAT
OPEN/CLOSE
PAUSE
PLAY
STOP
SB
NEXT
SEARCH
Dual RC 1040
4
7b
5
2
8b
8a
7a
10
9
15
16
17
12
11

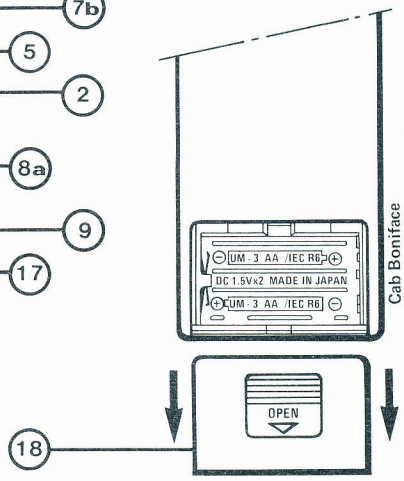
UM - 3 AA /IEC R6
DC 1.5V x2 MADE IN JAPAN
UM - 3 AA /IEC R6
OPEN
18
Cab Boniface

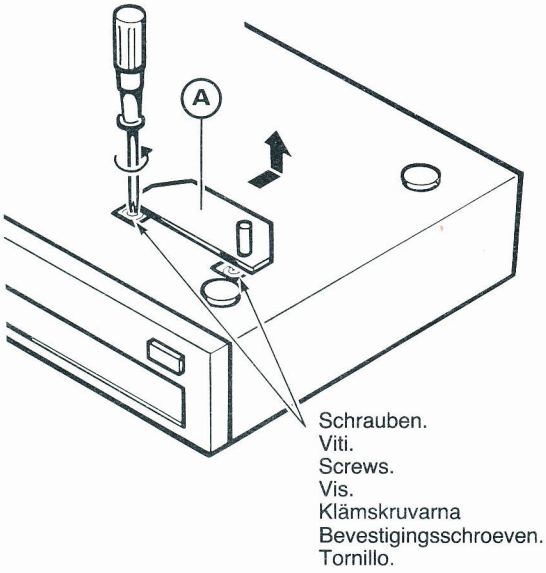

Abb. 1 Fig. 1 Afb. 1

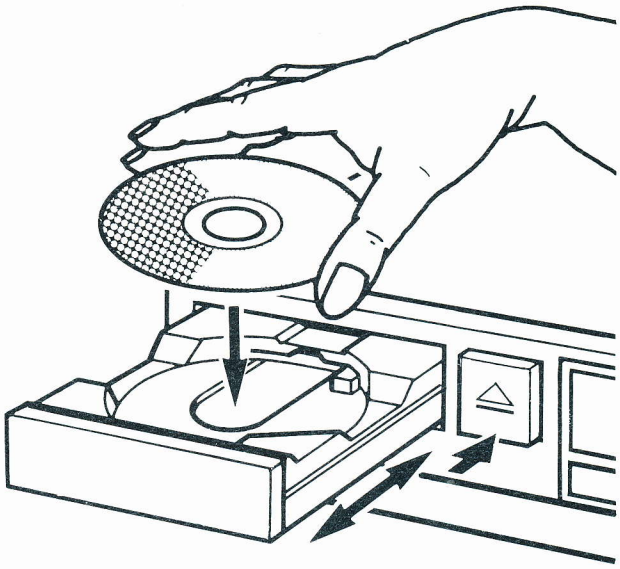

Abb. 2 Fig. 2 Afb. 2

CLASS 1. LASER PRODUCT
LASER KLASSE 1
APPAREIL A LASER DE CLASSE 1

Abb. 3 Fig. 3 Afb. 3

CAUTION - INVISIBLE LASER RADIATION WHEN OPEN AND INTERLOCKS FAILED OR DEFEATED AVOID EXPOSURE TO BEAM

ATTENTION - RAYONNEMENT LASER INVISIBLE DANGEREUX EN CAS D'OUVERTURE ET LORSQUE LA SÉCURITÉ EST NEUTRALISÉE. EXPOSITION DANGEREUSE AU FAISCEAU.

VORSICHT -UNSICHTBARE LASERSTRAHLUNG. WENN ABDECKUNG GEÖFFNET UND SICHERHEITSVERRIEGELUNG ÜBERBRÜCKT. NICHT DEM LASERSTRAHL AUSSETZEN!

Abb. 4 Fig. 4 Afb. 4

Vorsicht
Dieser CD-Spieler arbeitet mit unsichtbarem Laserlicht. Bei geöffnetem Gerät tritt unterhalb des Plattenhalterungsarmes Laserstrahlung aus.
Nicht in den Strahl blicken und nicht dem Strahl aussetzen!
Laserstrahlung im Innern des Gerätes. Öffnen des Gehäuses zur Vermeidung von Strahlungsschäden nur durch qualifiziertes Fachpersonal zulässig.
Informationsetikett auf Geräterückseite (Abb. 3).
Warnetikett innen auf dem Gehäuseboden (Abb. 4).

Elektrische Sicherheit
Das Gerät entspricht den internationalen Sicherheitsbestimmungen IEC 65 (VDE 0860) und den EG-Richtlinien 82/499/EWG (VDE 0875).

Attenzione
Questo apparecchio CD lavoro con luce laser invisibile. Se l'apparecchio è aperto sotto il braccio portadischi emanano dei raggi laser.
Non guardare nel raggio e non esporrsi al raggio.
Vi preghiamo di affidare tutti i lavori di manutenzione al personale specializzato e qualificato.
Etichetta d'avvertimento sul pannello posteriore (Fig. 3).
Etichetta d'avvertimento all'interno dell'apparecchio (Fig. 4).

Sicurezza elettrica
L'apparecchio corrisponde alle norme internazionali di sicurezza (IEC 65) ed alle disposizioni CE 82/499/CEE.

Caution
This CD player operates with an invisible laser beam. When the set is open, laser radiation emerges beneath the record holder arm.
Do not look, into beam and do not expose yourself to the beam!
Please leave all maintenance work to qualified technical personnel.
Explanatory label on rear side (fig. 3).
Warning label inside the unit (fig. 4).

Electrical safety
The unit conforms to the international safety specifications (IEC 65) and to the guidelines of the European Community, 82/499/EWG.

Attention
Cet appareil fonctionne avec un rayon laser. Pour prévenir tout accident dû à ce rayon, l'appareil ne doit être ouvert que par du personnel qualifié.
Il y a deux étiquettes d'information: l'une sur le panneau arrière (Fig. 3), l'autre à l'intérieur sur le mécanisme de blocage du disque (Fig. 4).
L'appareil répond aux normes de sécurité internationales (IEC 65) et aux directives 82/499/EWG de la C.E.E.

Varning
Den här CD-spelaren arbetar med osynligt laserljus.
Innehåller läserkomponent som är av högre laserklass än 1.
Är apparaten öppen tränger laserstrålning ut under skivhållararmen.
Titta ej mot strålen och kom ej i kontakt med strålen.
Service bör överlåtas åt kvalificerad fackhandlare.
Förklarande skylt på baksidan (fig. 3).
Varvingsskylt inuti apparaten (fig. 4).

Elektrisk säkerhet
Apparaten uppfyller internationella säkerhetsnormer (IEC 65) och EG-normerna 82/499/EWG.

Waarschuwing
Deze CD-speler werkt met onzichtbaar laserlicht. Is het apparaat geopend, dan treedt van onder de plaathouder-arm laserstraling naar buiten.
Kijk niet in de laserstraal, stelt u zich er in het geheel niet aan bloot.
Laat u — zeker in gevallen als deze — het onderhoudswerk aan gekwalificeerde vakmensen over.
Verklaringslabel op de achterzijde (Afb. 3).
Waarschuwingslabel in het apparat (Afb. 4).

Elektrische veiligheid
De platenspeler voldoet aan de internationale veiligheids-normen (IEC 65) en de EG richtlijn 82/499/EWG.

Cuidado
Este tocadiscos CD trabaja con una luz laser invisible. Estando el aparato abierto, por debajo del brazo del portadiscos sale un rayo laser.
No mirar en el rayo y no someterse al rayo!
Le rogamos que cualquier clase de trabajo de mantenimiento sea realizado solamente por el personal calificado para este fin.
Etiqueta explicatoria del lado posterior (fig. 3).
Etiqueta de precaucion del interior del aparato (fig. 4).

Seguridad eléctrica
El aparato cumple con las normas de seguridad internationales para aparatos de radio y similares (IEC 65) y con las normas de la Comunidad Europea 82/499/EWG.

Kurzanleitung

1 - EIN/AUS.
2 - Öffnen/Schließen der Schublade mit Plattenhalter.
3 - LCD-Anzeige.
4 - Speichern.
5 - Wiederholen.
6 - Kopfhörerbuchse.
7 - Stop oder Löschen der Programmierung.
8 - Wiedergabe oder Pause.
9 - Titelwahl vorwärts.
10 - Titelwahl rückwärts.
11 - Suchlauf vorwärts.
12 - Suchlauf rückwärts.
13 - CINCH-Buchsen zum Anschluß eines Verstärkers.

Anzeige-Beispiel (3) :

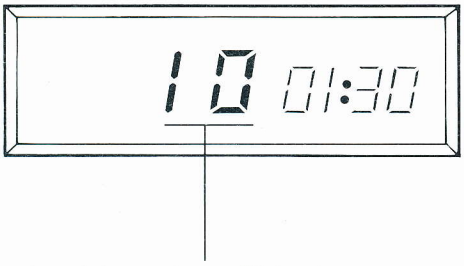

- Nummer des wiedergegebenen Titels oder
- Gesamtzahl der Titel auf der Platte.

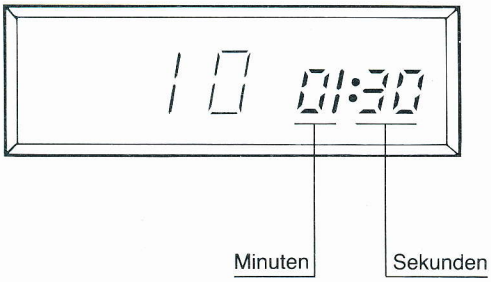

- Gesamtspielzeit der Platte.
- Abgelaufene Zeit seit Beginn jedes Titels.
- Gesamtspielzeit der gespeicherten Titel.

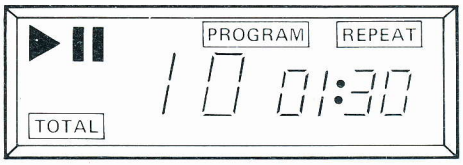

▶ Wiedergabe-Anzeige
II Pause-Anzeige

TOTAL : Leuchtet auf und zeigt die Gesamtzahl der Titel einer Platte an.

PROGRAM : Leuchtet während des Speichervorgangs auf oder bei der Wiedergabe der gespeicherten Titel.

REPEAT : Leuchtet auf, wenn die gesamte Platte oder die programmierten Titel wiederholt werden sollen.

Vorbereitungen

Entfernen der Transportsicherung

— Das Gerät vorsichtig umdrehen.
— Die zwei Befestigungsschrauben herausschrauben und **A** abnehmen (Abb. 1, Seite IV).

Wichtig : Vor jedem Transport die Platte aus dem Gerät entnehmen und **A** mit den Sperrschrauben wieder einsetzen und festdrehen.

Anschluß

- **An den Verstärker :**

— Mit dem beiliegenden Verbindungskabel die Buchsen (**13**) an den Eingang « CD » Ihres Verstärkers anschließen.

Ist an dem Verstärker kein CD-Eingang vorhanden, kann dafür ein anderer hochpegeliger Eingang (z. B. Tape, Tuner oder Aux) verwendet werden.

- **An das Netz :**

— Das Gerät an **220 V** ~ **50 Hz** anschließen.

Hinweis : Das Gerät führt auch im ausgeschalteten Zustand Spannung. Um es vollständig vom Netz zu trennen muß der Netzstecker gezogen werden.

Inbetriebnahme

Ein- und Ausschalten

— Taste (**1**) drücken oder auslösen. Beim Einschalten wird in der Anzeige « **1 --:--** » und anschließend « **0 oo:oo** » sichtbar.

Einsetzen der Schallplatte (Abb. 2, Seite IV)

— Taste (**2**) drücken, die Schublade mit dem Plattenhalter öffnet sich.
— Die Platte so einsetzen, daß **die Beschriftung nach oben zeigt.**
— Durch erneutes Drücken der Taste (**2**) die Schublade schließen. Die Anzahl der Titel, sowie die Gesamtspielzeit der Platte werden in der Anzeige sichtbar. Das Gerät ist nun zur Wiedergabe bereit « **1 00:00** ».

Hinweis :
- Die Schublade kann nur geöffnet oder geschlossen werden, wenn das Gerät eingeschaltet ist.
- Wenn sich die Schublade nicht schließt, darf sie nicht gewaltsam mit der Hand betätigt werden.
- **Die Schublade kann ebenfalls durch Drücken der Taste (8) geschlossen werden. Die Wiedergabe startet dann sofort mit dem ersten Titel.**

Wiedergabe

Achtung : Da die dynamischen Leistungen dieses Gerätes außergewöhnlich sind, sind am Anfang der Aufnahmen oder während der Pausen die üblichen Geräusche (Rauschen, Knister- oder Plattenoberflächengeräusche) nicht mehr hörbar.

Die Lautstärke des Verstärkers darf zu Beginn der Wiedergabe nicht zu laut eingestellt werden, da sonst die Geräte, vor allem die Lautsprecherboxen, beschädigt werden könnten.

Wenn Sie mit diesem neuen Verfahren vertraut sind und Sie eine Ihnen angenehme Lautstärke eingestellt haben, erübrigt sich diese Vorsichtsmaßnahme.

- **Um die Wiedergabe mit dem ersten Titel der Platte zu starten :**

— Wiedergabe-Taste (**8**) drücken.

- **Um die Wiedergabe mit einem beliebigen Titel zu starten :**

— Durch Antippen einer der Tasten (**9**) oder (**10**) den gewünschten Titel in der Anzeige einstellen.
— Taste (**8**) drücken.

Achtung : Wenn die Taste (**2**) während der Wiedergabe angetippt wird, öffnet sich die Schublade.

Während der Wiedergabe besteht die Möglichkeit :

- **Den folgenden Titel anzuwählen**

— Taste (**9**) antippen.

- **Zum Anfang des abgespielten Titels zurückzukehren**

— Taste (**10**) antippen.

- **Den vorhergehenden Titel anzuwählen**

— Taste (**10**) **zweimal** antippen.

- **Die Wiedergabe kurzzeitig zu unterbrechen**

— Taste (**8**) drücken : die Wiedergabe wird unterbrochen.
— Durch erneutes Drücken der Taste (**8**) wird die Wiedergabe fortgesetzt.

Hinweis : Während der Pause behalten die Tasten (**9**) und (**10**) ihre Funktion bei.

Manuelle Suche eines Plattenabschnitts

Während der Wiedergabe besteht die Möglichkeit, eine bestimmte Stelle des abgespielten Titels schnell wiederzufinden, indem Sie den Titel schnell abschnittweise wiedergeben.

- Taste (**11**) gedrückt halten : der Suchlauf findet vorwärts statt.
- Taste (**12**) gedrückt halten : der Suchlauf findet rückwärts statt.

Der Suchlauf dauert solange die Taste gedrückt wird, der Ton wird bei geringer Lautstärke wiedergegeben.

Beenden der Wiedergabe

— Taste (**7**) drücken.
— Zur Entnahme der Platte drücken Sie Taste (**2**).
Durch erneutes Betätigen dieser Taste wird die Schublade wieder geschlossen.

Automatische Titelwahl

Sie können die Reihenfolge der Wiedergabe der verschiedenen Titel einer Platte programmieren (**15** Titel max.).

— Zuerst die Taste (**7**) drücken.

Programmierung

— Den gewünschten Titel mit einer der Tasten (**9**) oder (**10**) einstellen.
— Speicher-Taste (**4**) drücken.
— Alle weiteren Titel werden auf die gleiche Weise programmiert. (In der Anzeige wird die Dauer der programmierten Titel addiert).
— Nach der Programmierung des letzten Titels die Wiedergabetaste (**8**) drücken : die Titel werden in der programmierten Reihenfolge abgespielt.

Hinweis :
- Durch kurzes Antippen der Taste (**9**) können Sie sofort auf den nächsten programmierten Titel übergehen.
- Nach dem Abspielen aller Titel, wird in der Anzeige der erste programmierte Titel und die Gesamtspielzeit sichtbar. Durch Drücken der Taste (**7**) wird auf normale Anzeige umgeschaltet.

Programmier-Irrtum oder Abschalten der Wiedergabe

— Durch zweifaches Drücken der Taste (**7**) wird die gesamte Programmierung gelöscht.

Wiederholtes Abspielen einer Platte

Es besteht die Möglichkeit die ganze Platte oder alle programmierten Titel wiederholt abspielen zu lassen. Hierzu drücken Sie die Taste Wiederholen (**5**), die Anzeige « **REPEAT** » leuchtet auf.

— Durch erneutes Drücken der Taste (**5**) wird die Wiederholung gelöscht.

Kopfhörer

An die Buchse (**6**) kann ein Kopfhörer mit einem Klinkenstecker (6,35 mm) und einer Impedanz von 400 Ohm angeschlossen werden.

Fernbedienung

Stromversorgung

Die Infrarot-Fernbedienung wird von zwei Batterien 1,5 V, Typ R6 versorgt:

— Den Batteriefachdeckel (**18**) abnehmen.
— Die zwei Batterien in der im Batteriefachboden angegebenen Richtung einlegen.
— Den Deckel wieder anbringen.

Wichtige Hinweise:

- Die Geberseite der Fernbedienung muß immer auf den Infrarot-Empfänger (**14**) des Digitalplattenspielers gerichtet werden. Die maximale Reichweite der Fernbedienung beträgt ca. 5 m.
- Die Tasten sollten immer nacheinander betätigt werden.
- Wenn die Fernbedienung längere Zeit nicht benutzt wird, empfiehlt es sich, die Batterien zu entnehmen, da sie auslaufen und das Gerät beschädigen könnten.

Kurzanleitung

Die nachstehend beschriebenen Funktionen sind neu oder anders als die am Gerät.

7a - Stop.
7b - Löschen der Programmierung.
8a - Wiedergabe.
8b - Pause.
14 - Infrarot-Empfänger (am Gerät).
15 - Wahl eines Titels der Platte.
16 - Schneller Suchlauf rückwärts.
17 - Schneller Suchlauf vorwärts.
18 - Batteriefachdeckel.

Wiedergabe

— Die gewünschte Titelnummer mit den Tasten « **1** » bis « **0** » (**15**) wählen. Taste Wiedergabe (**8a**) drücken.

Pause

— Taste (**8b**) drücken.
— Um auf Wiedergabe zurückzuschalten, drücken Sie die Taste (**8a**).

Automatische Titelwahl

Wichtig: Vor der Programmierung zuerst die Stoptaste (**7a**) drücken.

— Mit den Tasten « **1** » bis « **0** » (**15**) den ersten Titel, den Sie abspielen möchten, einstellen.
— Speicher-Taste (**4**) drücken.
— Alle weiteren Titel werden auf die gleiche Weise programmiert.
— Taste Wiedergabe (**8a**) drücken.

Programmier-Irrtum oder Abschalten der Wiedergabe

— Zuerst die Taste (**7a**) und anschließend Taste (**7b**) drücken.

Manuelle Suche

- Taste (**11**) oder (**17**) gedrückt halten: der Suchlauf findet vorwärts statt.
- Taste (**12**) oder (**16**) gedrückt halten: der Suchlauf findet rückwärts statt.

Pflege und Wartung

Schallplatten

Die Platten müssen vorsichtig behandelt werden. Um Fingerabdrücke auf der glänzenden Seite der Platten zu vermeiden, dürfen sie nur am Außenrand angefaßt werden. Nach Gebrauch sollten sie sofort in das Etui gelegt werden, mit der Beschriftung nach oben, damit sie nicht durch Kratzer oder Staub beschädigt werden.

Die Platten können mit einem sehr weichen Tuch gereinigt werden (immer von der Mitte zum Außenrand).

Sie dürfen nicht in einem Raum mit hoher Temperatur aufbewahrt werden, da sie sich bei Wärme verziehen können und sich dann nicht mehr zur Wiedergabe eignen.

Sie sollten an einem trockenen Ort aufbewahrt werden, falls Sie jedoch Kondenswasser auf der Platte feststellen, muß sie vor Gebrauch mit einem weichen Tuch abgerieben werden.

Plattenspieler

Damit die optische Linse des Laserstrahls nicht verunreinigt wird, darf die Schublade nicht offen gelassen werden. **Die Linse des Laserabtasters nicht berühren.**

Wichtige Hinweise

- In diesem Gerät dürfen nur Platten der Marke COMPACT disc DIGITAL AUDIO verwendet werden.
- Wenn das Gerät aus kalter Umgebung in einen Raum mit Zimmertemperatur gebracht wird, darf es nicht sofort eingeschaltet werden, da sich eventuell Kondenswasser auf der optischen Laserlinse absetzen kann.
- Bei Transport des Gerätes müssen die Schallplatte herausgenommen und das Sperrstücke mit den Befestigungsschrauben wieder angebracht werden.

Technische Daten Meßwerte = typische Werte	**Technical data** Measured values = typical values	**Caractéristiques techniques** Valeurs mesurées = valeurs typiques	CD 1040
Frequenzbereich ± 0,5 dB	**Frequency response**	**Courbe de réponse**	5–20 000 Hz
Geräuschspannungsabstand	**Signal to noise ratio**	**Rapport signal/bruit**	96 dB
Dynamikbereich	**Dynamic range**	**Dynamique**	93 dB
Übersprechdämpfung (1 kHz)	**Crosstalk (1 kHz)**	**Diaphonie (1 kHz)**	90 dB
Klirrfaktor (1 kHz)	**Harmonic distortion (1 kHz)**	**Distorsion harmonique (1 kHz)**	0,004 %
Gleichlaufschwankungen	**Wow and flutter**	**Fluctuations**	± 0,001 %
Ausgangsspannung	**Output voltage**	**Tension de sortie**	2 V
Max. programmierbare Musiktitel	**Max. music title programming**	**Titres de musique au max. programmés**	15
D/A Wandler	**D/A Converter**	**D/A Convertisseur**	16 Bit linear (Single)
Abtastfrequenz	**Pick up frequency**	**Fréquence de pick-up**	88,2 kHz
Abtastsystem	**Recording system**	**Système d'enregistrement**	3-Strahl-Laser 3-beam optical pick up
Leistungsaufnahme	**Power consumption**	**Consommation**	16 W
Netzspannung	**Mains voltage**	**Tension secteur**	220 V
Netzfrequenz	**Line frequency**	**Fréquence secteur**	50 Hz

Dual NEW TECH

Dual GmbH, Postfach 11 44, D-7742 St. Georgen
Telefon 0 77 24/8 87-0, Telex 7 92 402

280 881 0686

Copyright by Dual

E30580-1359B

Code: 966 TX 2024 — 1086 — DAD 2008 D éd. 2